AKCESMED®

Our passion – your independence!

MESA KIDOO™

MANUAL USUARIO

CONTENIDO

1. Lista de elementos 3
2. Montaje del travesaño 4
3. Montaje de perchas 5
4. Montaje del tablero 6
5. Montaje del soporte 9
6. Montaje de las patas 10

1. Lista de elementos

(2)

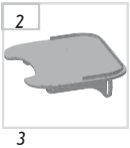

(1)

(1)

(1)

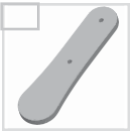
(4)

(2)

(2)

(8)

(8)

(8)

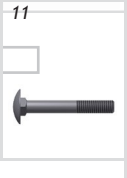

(2)

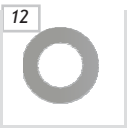

(2)

(6)

(10)

(10)

(2)

(2)

(1)

2. Montaje de la estructura

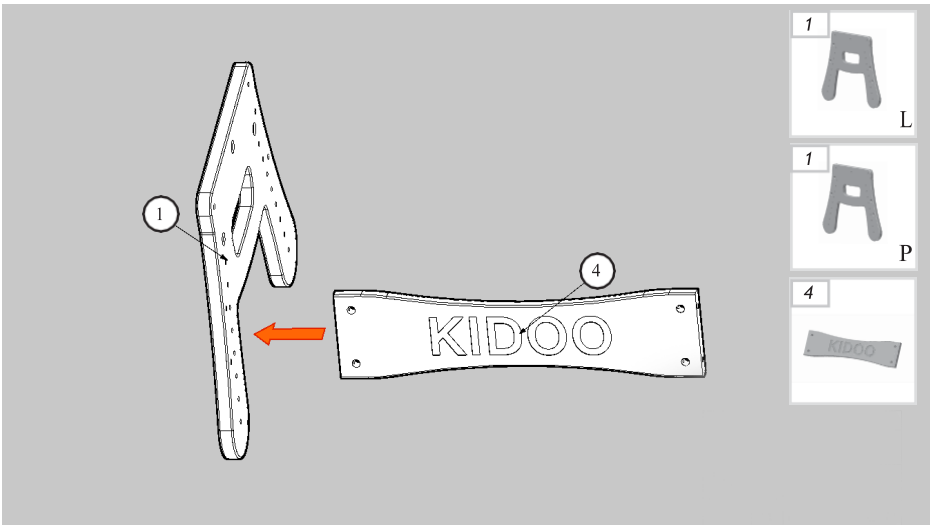

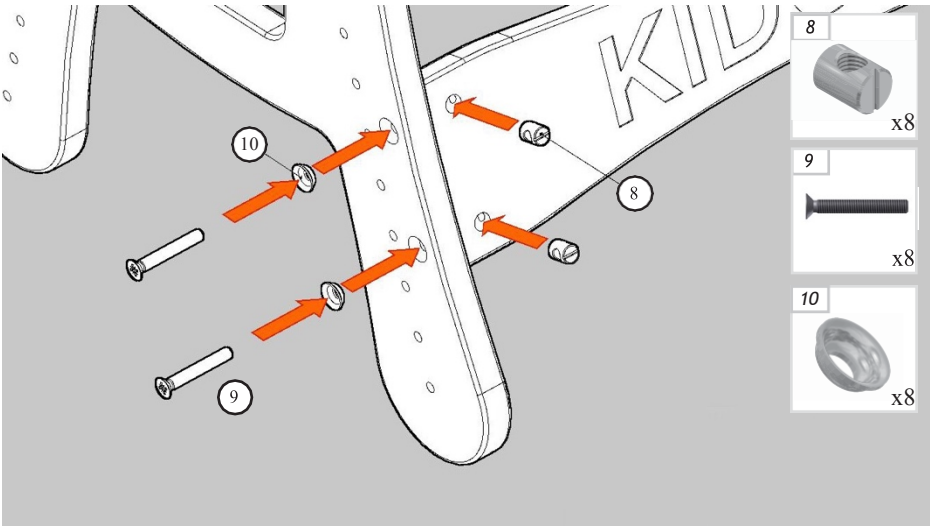

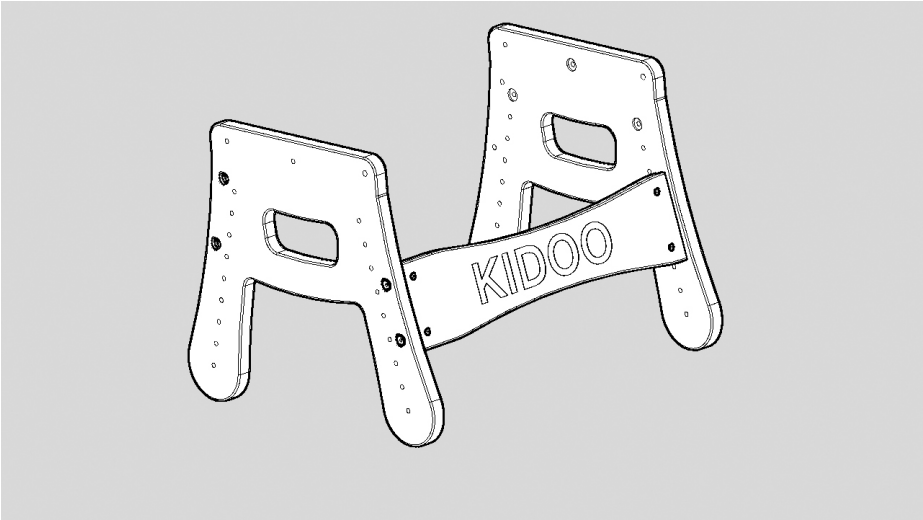

3. Montaje del travesaño

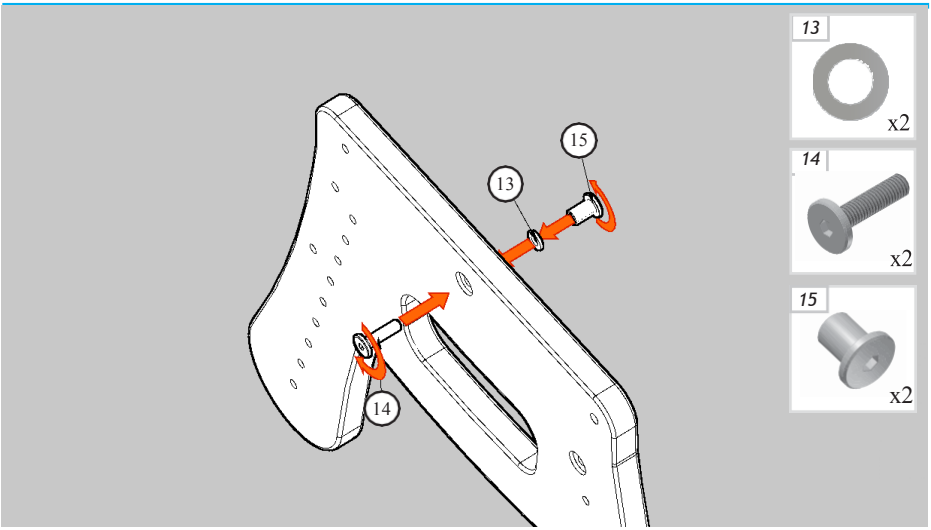

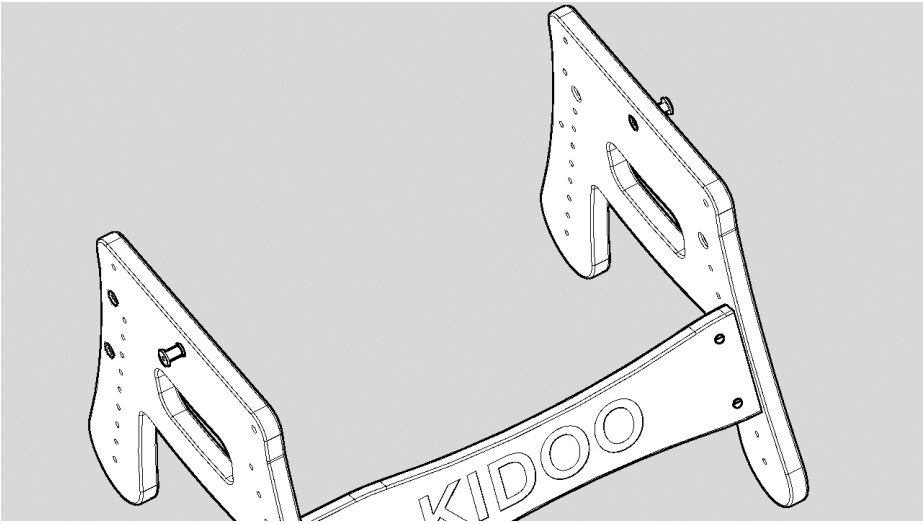

4. Montaje del tablero

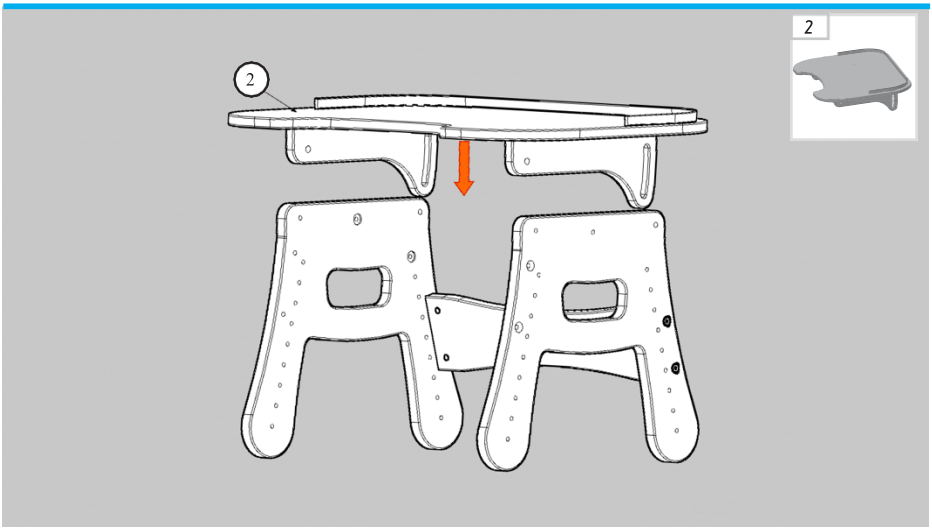

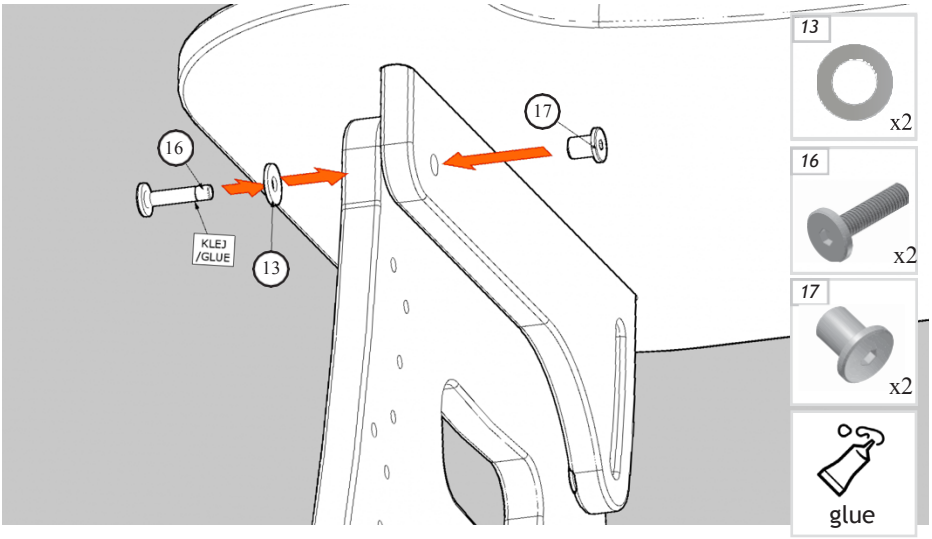
16
KLEJ
/GLUE
13
17
13
x2
16
x2
17
x2
glue

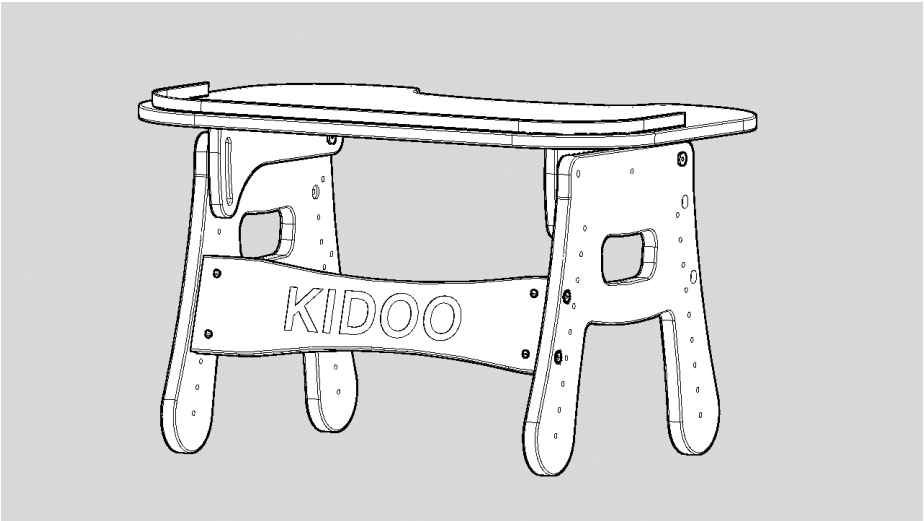
KIDOO

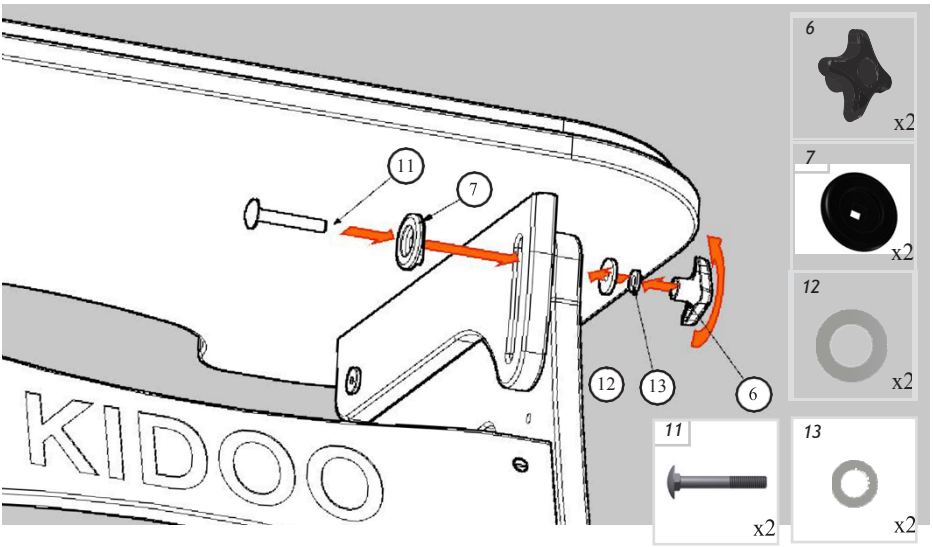
11
7
12
13
6
KIDOO
6
x2
7
x2
12
x2
11
x2
13
x2

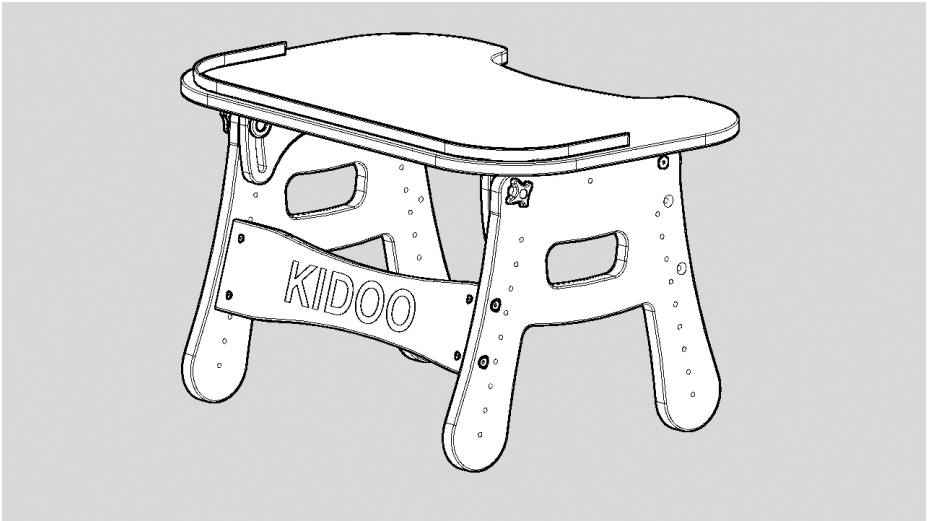
KIDOO

5. Montaje del soporte

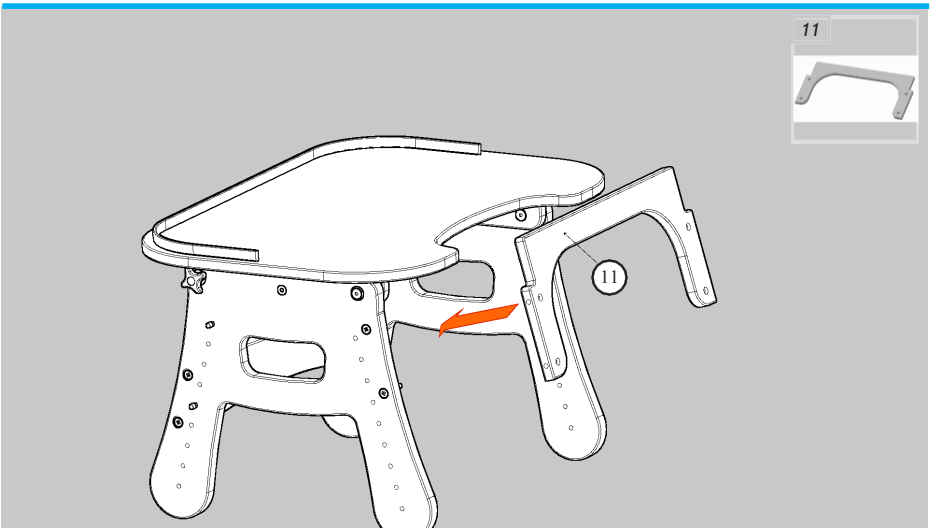

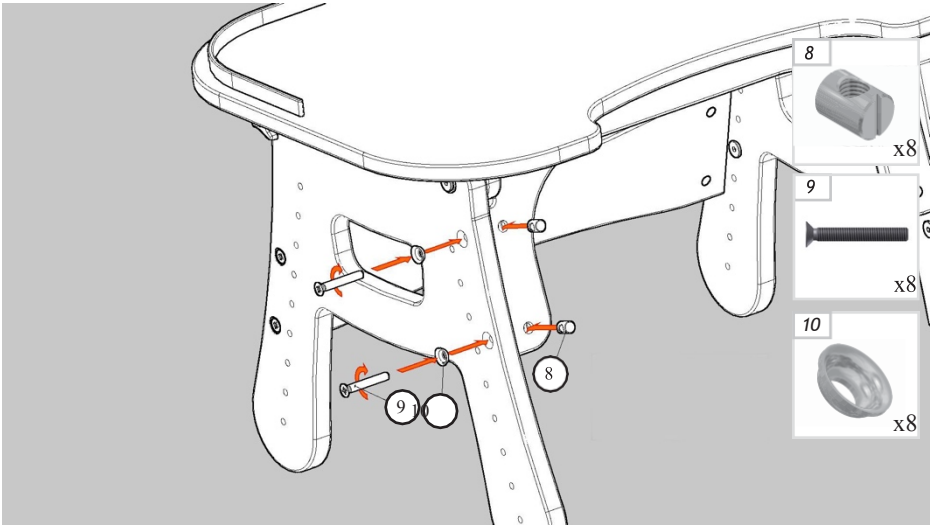

6. Montaje de las patas

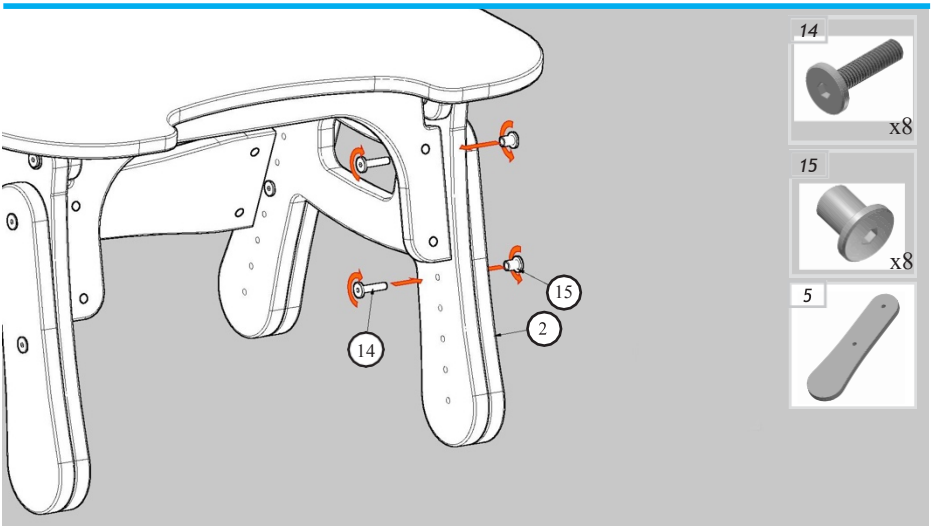

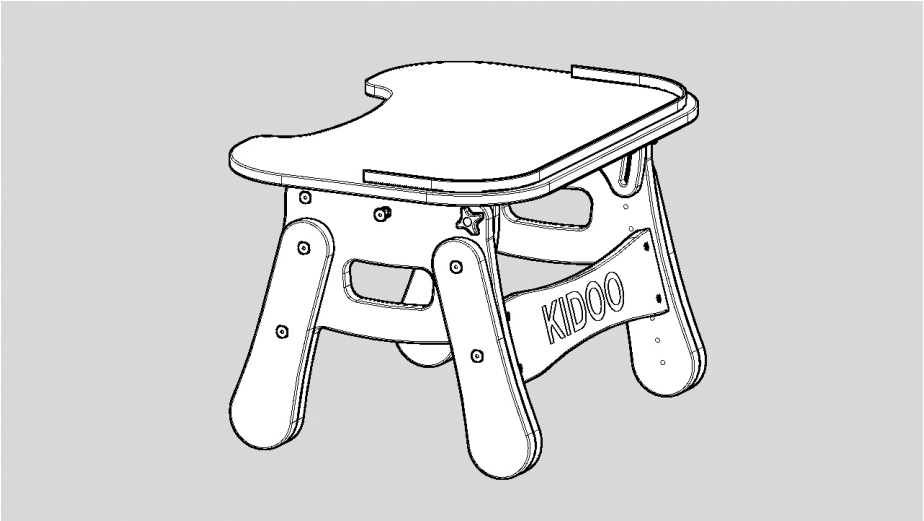

Akces-MED Sp. z o.o.
Jasionka 955B
36-002 Jasionka
tel. (17) 864 04 70

www.akces-med.com