Version 010

INSTRUCCIONES DE USO

Bee

Peso máximo de usuario: 25 kg
Peso del producto: 30 kg

Información importante: Estas instrucciones deben mantenerse con el producto en todo momento. Este producto es un dispositivo médico prescrito. Debe ser utilizado únicamente bajo la guía de un terapeuta o médico de prescripción. Lea atentamente estas instrucciones antes de su uso.

JENX
Positioning for life

INSTRUCCIONES DE USO

Bee

Nota: Algunos colores de la tela y de plástico pueden variar, los ajustes no se ven afectados.

Contenido

Información general

Medidas de seguridad 7
Configuración básica 8
Cuidado y mantenimiento 8
Mantenimiento 9
Producto y entrega 10
Especificaciones y garantía 11
Características y ventajas 12

Ajustes frecuentes

Ruedas 15
Cinturón pélvico e inguinal 16
Basculación 18
Altura reposapiés 19
Altura de asiento 21
Bloqueo de altura de asiento 22

Ajustes clínicos

Reposacabezas 24
Respaldo 25
Soportes de torácicos y de cadera 26
Profundidad de asiento 28
Ángulo de reposapiés 29

Accesorios opcionales

Reposabrazos 31
Mesa 32
Barra de agarre y arco para juegos 35
Plataforma reposapiés acolchada 36
Bloqueo para sandalias 37
Reposacabezas multiregulable 38
Prolongador de asiento 42
Taco abductor 43
Soportes de rodilla 44
Soportes de hombro 46
Prolongador de respaldo 47
Bloques de espuma 48
Acolchado de espalda 49
Bloqueadores de codo 50
75mm acolchado lumbar 51

Mantenimiento e inspección

Mantenimiento e inspección 53
Preguntas frecuentes 55
Notas 57

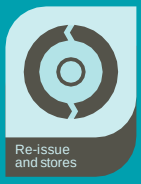

Medidas de seguridad

Este producto debe ser inspeccionado por una persona calificada por lo menos una vez al año

Asegúrese de que el terapeuta ha confirmado el producto y que está correctamente configurado, mediante la firma en el apartado de la 'Configuración'. Si el producto no ha sido comprobado por el terapeuta NO LO USE.

Jenx recomienda que los niños nunca se dejen sin vigilancia durante el uso de este dispositivo médico. Pueden resbalar o caer si no están atendidos y sufrir lesiones graves. Es responsabilidad del cuidador garantizar la seguridad del niño en caso de que se quedan solos.

Lea siempre las instrucciones antes de usar Bee. El no leer o seguir las instrucciones de uso, especialmente a las partes en movimiento, puede suponer un riesgo para el usuario.

No utilice este producto si usted sospecha o sabe que está roto o defectuoso. Por favor, póngase en contacto con su distribuidor inmediatamente.

Este producto contiene piezas pequeñas que podrían presentar un peligro de asfixia para los niños pequeños.

Todos los productos Jenx son probados para cumplir con la normativa vigente de seguridad contra incendios. Mantener siempre alejado de llamas, cigarrillos y fuentes de calor tales como calentadores.

Jenx suministra las herramientas necesarias para ajustar cada producto. Estas herramientas se suministran para el uso de los técnicos. Guarde las herramientas en un lugar seguro y manténgalos alejado de los niños.

Monte el producto totalmente antes de su uso. Por favor, póngase en contacto con su distribuidor si usted tiene algún problema en esta etapa.

Asegúrese de cuidar bien su producto: límpielo con regularidad. No utilice limpiadores abrasivos. Cuando no esté en uso, guarde el producto en un lugar seco que no esté sujeto a temperaturas extremas.

Todas las correas y arneses deben utilizarse en todo momento. A efectos de la terapia puede ser necesario desviarse de esta regla y cualquier desviación debe ser totalmente documentada como parte de una evaluación de riesgos o el Programa de Terapia y debe saberlo todo el personal pertinente y cuidadores. Ajuste al cliente con correas antes de ajustar el producto. Garantice el ancho de un dedo entre la correa de seguridad y el cliente para evitar el exceso de presión o que el cliente se mueve a la posición apropiada. Ajuste las correas para cada cliente y cambios de ropa. El Velcro® mínimo que debe superponer es de 7.5cm en todas las correas. Si la correa no es suficiente: NO UTILICE EL PRODUCTO.

Este producto cumple con la Directiva Europea de Dispositivos Médicos. No ha sido probado en combinación con productos de otros fabricantes. No añada accesorios que no sean accesorios Jenx. En caso de duda, póngase en contacto con su distribuidor.

Cualquier cambio o modificaciones realizadas por personas distintas a un servicio autorizado Jenx invalidará la garantía y no aceptaremos ninguna responsabilidad por cualquier lesión o daño causado así.

Todos los productos JENX son dispositivos médicos y se venden en el entendimiento de que serán prescritos, emiten y se mantienen en línea con las directrices de gestión de dispositivos nacionales actuales.

Claves

Claves de los componentes

Perilla con alas

Llave allen

Swiss clip

T-Nut

Tuerca de mariposa

Perilla estrella

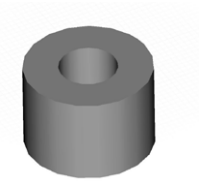

Espaciador plástico

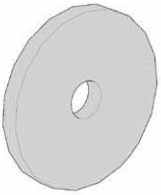

Arandela plástico

Claves para usuarios

Perilla de rueda

CAPÍTULO 1

Información General

Medidas de seguridad

Número de serie / CE Certificación

El número de serie está escrito en la etiqueta CE (ver foto), que se encuentra en el producto. Por favor citar este número en toda correspondencia.

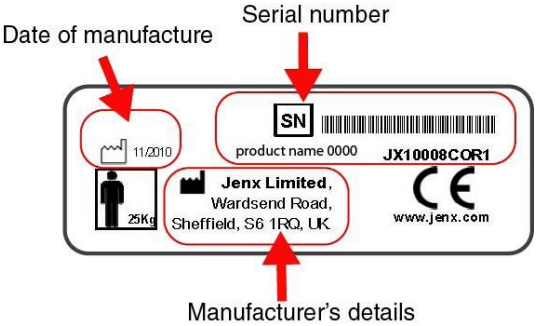

Etiqueta de producto

Cada producto Jenx tiene una serie de etiquetas de seguridad pictóricas adjuntos, éstos se refieren a las explicaciones de abajo.

Atención

Por favor lea las instrucciones de uso

Solo para uso de interior

Sujete y ajuste siempre las correas de posicionamiento y cinturones para adaptarlas al niño. Ajústelos también para adaptarse a los cambios de ropa. Permita la anchura de los dedos entre el cinturón y el niño

No deje nunca el niño desatendido

No lo utilice como un dispositivo de movilidad
Nunca use el producto en terreno accidentado o superficie irregular

Límite de peso del cliente (cambia por modelo y talla)

Conforme la regulación europea CE Directiva de Dispositivos Médicos (MDD) 93/42EEC)

Configuración básica

Las siguientes características deben mantenerse en el producto en todo momento: la base del asiento, respaldo, Apoyos cadera, reposapiés y reposacabezas, correas. La no utilización de estas características básicas puede suponer un riesgo para el usuario. Otros accesorios se pueden agregar, pero estas características básicas siempre deben ser usadas.

Cuidado y limpieza

Fabricado, Vinil y PU (poliuretano)

- Pequeños derrames se pueden eliminar con un paño húmedo
- Los derrames deben ser limpiados tan pronto como sea posible después del contacto, quite la mancha sin frotar
- No moje más la mancha
- No utilice disolventes orgánicos, líquidos de limpieza en seco, productos de limpieza abrasivos o blanqueadores industriales
- Se pueden utilizar aerosoles antibacterianos o toallitas
- Asegúrese siempre de que el producto esté seco antes de usarlo

Productos de madera y piezas

- Se puede utilizar para una limpieza profunda un limpiador de vapor de baja presión
- No utilice disolventes orgánicos para limpiar productos JENX
- Se pueden utilizar pulverizaciones de agua con jabón antibacteriano
- Compruebe si hay roturas o astillados en la madera antes de volver a utilizarlo
- Para la limpieza diaria: puede utilizar spray o cera

Marcos metálicos y piezas recubiertas

- Para una limpieza profunda puede utilizar un limpiador de vapor a baja presión
- No utilice disolventes orgánicos para limpiar productos JENX
- Se puede utilizar pulverizaciones de agua con jabón antibacteriano
- Para la limpieza diaria del chasis utilice un paño húmedo cuando sea necesario

Mantenimiento

Comprobación diaria

Las revisiones diarias de los equipos deben ser realizadas por los cuidadores. Estos controles no son técnicos, pero se necesita una comprensión básica del producto. Pueden ser necesarios controles diarios múltiples en las escuelas o salas de terapia donde los productos son utilizados por varios usuarios. Las comprobaciones deben incluir los siguientes puntos:

- Reemplace las arandelas o perillas perdidas o desgastadas
- Compruebe la mesa de posibles daños. Asegúrese de que el borde de la mesa es segura y de que la bandeja está limpia y libre de cualquier esquinas áspera o aguda
- Revise toda la tapicería para detectar cualquier signo de desgaste
- Cepille el Velcro® para quitar la pelusa
- Revise las partes de madera de astillas
- Revise las correas por si están deshiladas o velcros y hebillas en mal estado
- Limpie todas las manchas o derrames
- Contacte con su distribuidor si se han puesto accesorios no fabricados por Jenx en su producto. Los accesorios no autorizados pueden afectar a la seguridad de este producto e invalidar su garantía
- Comprobar que las palancas de resorte de gas no estén dobladas. No utilice el producto si se doblan las palancas. Contacte con su distribuidor para arreglarlo o reemplazarlo.

Comprobaciones mensuales

Le recomendamos que una vez al mes técnico que esté familiarizado con este equipo lleve a cabo las comprobaciones más detalladas:

- Compruebe que todas las tuercas y tornillos estén en su lugar y bien asegurados
- Compruebe que todos los movimientos mecánicos operan plenamente
- Compruebe la estructura del producto para detectar signos de fatiga
- Ruedas: Levante la base y compruebe cada rueda para asegurarse de que no está suelta o desgastada. Quite cualquier grasa o suciedad que se haya acumulado en las ruedas, compruebe que el freno detiene las ruedas de giro
- Revise el pistón de gas para el funcionamiento normal y la resistencia.
- Comprobar que las palancas de resorte de gas no estén dobladas. No utilice el producto si se doblan las palancas. Contacte con su distribuidor para arreglarlo o reemplazarlo

Este producto debe ser inspeccionado por una persona calificada por lo menos una vez al año

Producto y entrega

Este producto es un dispositivo médico prescrito y, como tal, es importante que todos los usuarios entiendan el uso y los ajustes que ofrece este producto. Este folleto muestra la gama de ajustes y directrices que debe seguir cada tipo de usuario

Profesionales / Usuarios técnicos

Esto se refiere a terapeutas y prescriptores

Asegúrese de leer todas las secciones de este manual y familiarícese con todos los ajustes. Así como la selección, prescripción y configuración del producto para satisfacer las necesidades del cliente, el técnico tiene la responsabilidad para la formación del cuidador y que haya entendido los aspectos de seguridad del producto.

- Familiarícese con el producto. Que usar y que no usar.
- Saber que accesorios se han añadido y los ajustes diarios que debe hacer.
- Entienda bien los procedimientos de cuidado y limpieza.

Haga una Inspección Inicial para ver montajes y cambios en el producto. Jenx ofrece cursos de producto para los técnicos. Por favor contáctenos para más información.

Cuidador (Esta sección se refiere al cuidador habitual)

Este producto es un dispositivo médico prescrito. Sólo debe utilizarse con la guía de un profesional. No hacer ajustes distintos de las instrucciones que ha recibido.

La sección del cuidador de esta guía da los ajustes necesarios para ayudar el uso diario solamente, otros ajustes son sólo para ser realizadas por el terapeuta.

Recambios (Esta sección se refiere al personal de la tienda)

Las tiendas deben seguir los controles y guía de mantenimiento. La agencia reguladora de Medicamentos y Productos Sanitarios (MHRA) emite boletines regulares sobre las actualizaciones de productos y temas. Deben estar controlados.

- Se deben mantener registros de todos los productos con servicios o remplazos.
- Las reparaciones o piezas sustituidas deben ser trazables.
- El número de serie Jenx siempre debe permanecer en el producto y no debe ser eliminado nunca.
- Las instrucciones siempre deben estar con el producto. Las copias están disponibles en Jenx Limited o pueden descargarlo en www.jenx.com
- Informar siempre al técnico antes de que un producto se expide a un hogar para fines de puesta a punto.
- Si el producto se entrega a otro usuario, garantice que se utiliza un embalaje seguro.
- Si tiene alguna duda en cuanto a la seguridad de este producto no lo use, póngase en contacto con su distribuidor.
- El producto sólo debe ser entregado totalmente revisado, limpio y en buen estado de funcionamiento. Las Instrucciones de uso deben estar con el producto.

Jenx ofrece cursos para técnicos y para el personal de las tiendas. El curso ofrece una guía para: el mantenimiento, la inspección de los productos, información reglamentaria, limpieza. Por favor contáctenos para más información.

Especificaciones y garantía

Medidas	
Peso máximo del niño	25 kg
Dimensiones de la base (mm)	800 X 860

Descripción	Min (mm)	Max (mm)
Profundidad de asiento	150	350
Profundidad con prolongador de asiento	370	600
Ancho de asiento	140	210
Altura de asiento a reposapiés	85	345
Altura respaldo	265	360
Altura de asiento a suelo	300	750
Basculación	25 ° supino	15 ° prono

Garantía

La Instrucciones de uso deben seguirse cuidadosamente. Es imposible eliminar todos los riesgos inherentes asociados con el uso de este producto. Las fallas del producto u otras consecuencias no deseadas pueden resultar debido a factores tales como el almacenamiento inadecuado, uso o mantenimiento inadecuado y la alteración inapropiada o la reparación o el tratamiento inadecuado o violento, la tensión excesiva, el uso de piezas de repuesto inadecuadas, o debido al desgaste normal, todos los cuales están fuera del control del fabricante y el vendedor. El comprador y el usuario asumen todos los riesgos.

El fabricante y vendedor garantizan que este producto estará libre de defectos en materiales y mano de obra por un período de 24 meses desde la fecha de compra y garantiza que es adecuado para los fines indicados en las instrucciones de uso, sujeto a los riesgos inherentes en condiciones normales de uso. Esta garantía no se extiende al uso del producto contrario a las instrucciones de uso, o en condiciones anormales, o bajo condiciones no previsibles del control del fabricante o vendedor. El comprador y el usuario asumen el riesgo de tal uso.

En ningún caso el fabricante o el vendedor serán responsables por los daños y perjuicios accidentales, consecuentes o especiales que resulten del uso de este producto. EL RECURSO EXCLUSIVO DEL USUARIO O COMPRADOR Y LA RESPONSABILIDAD EXCLUSIVA DEL FABRICANTE Y VENDEDOR POR CUALQUIER Y TODAS LAS RECLAMACIONES, PÉRDIDAS, LESIONES O DAÑOS (INCLUYENDO RECLAMACIONES BASADAS EN INCUMPLIMIENTO DE LA GARANTÍA, CONTRATO, NEGLIGENCIA, AGRAVIO ESTRICTA RESPONSABILIDAD, O CUALQUIER OTRA FORMA) RESULTADO DEL USO DE ESTE PRODUCTO, SERÁ LA DEVOLUCIÓN DEL PRECIO DE COMPRA DEL PRODUCTO O EL REEMPLAZO DEL PRODUCTO.

El fabricante y el vendedor ofrecen este producto, y el comprador y usuario lo aceptan, sujeto a las condiciones anteriores de la venta y las limitaciones de garantía y responsabilidad, que no pueden ser modificados salvo acuerdo escrito firmado por un representante debidamente autorizado del fabricante.

Características y ventajas

Profundidad de asiento

El ajuste para adaptarse a diferentes longitudes de las piernas o para ofrecer piernas extendidas a los niños pequeños. Es importante que la pierna se apoye plenamente para lograr una base segura para sentarse. Deje 2 dedos detrás de las rodillas de los niños para evitar rozaduras.

Asegúrese de que el niño está bien sentado en la silla para evitar la sedestación sacra.

Ángulo de respaldo

Beneficios: Este ángulo define la posición exacta de las caderas del niño. Para el control de los niños que se extienden con fuerza, traer la parte de atrás hacia delante para reducir el ángulo en las caderas.

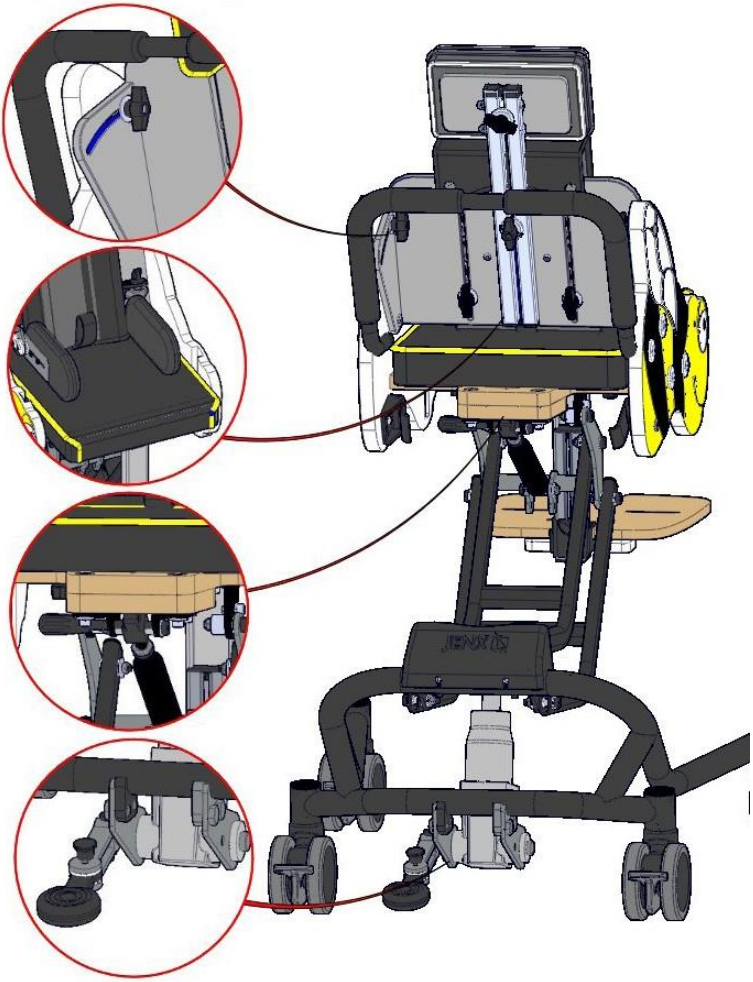

Basculación

Beneficios: Al alterar la basculación, puedes ayudarles a percibir el entorno que les rodea de diferentes maneras y con ello ayudar a su desarrollo cognitivo.

Ajuste de altura

Beneficios: La silla es regulable en altura para permitir al niño interactuar con el entorno. El ajustador de altura se puede bloquear para su seguridad.

Reposacabezas

Beneficio: Ajustable en altura

Controles torácicos y de cadera

Beneficio: ajustables en ancho y ángulo, para necesidades individuales.

Reposapiés ajustable

Beneficio: Ajuste del reposapiés para apoyar las piernas del niño con el pie plano. Las sandalias se pueden mover para mantener los pies fijados del niño. La posición más común para los pies es directamente debajo de las rodillas.

Ruedas con freno

Beneficio: Las cuatro ruedas se pueden frenar para asegurarnos que Bee queda quieto.

CAPÍTULO DOS

Ajustes Frecuentes

Ruedas

Frenar las ruedas

Presione hacia abajo la palanca para bloquear la rueda.

Bloquee las ruedas antes de usar la silla

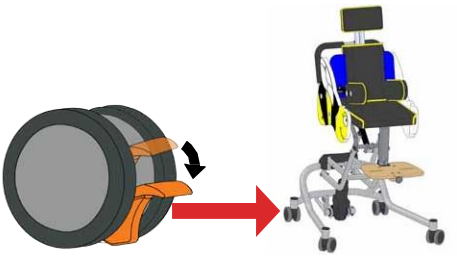

Cincha pélvica y perineal

Cincha pélvica y perineal

La correa pélvica debe estar fijada a través de la correa de la ingle para garantizar la seguridad del niño

La foto de muestra como la cincha pélvica está fijada a través de la cincha de la ingle.

Las hebillas clip deben estar cerradas al poner a su hijo en la silla - consulte la página 17 para obtener instrucciones

La cincha de la ingle se debe ajustar para adaptarse al niño cómodamente con una pierna a cada lado. Consulte la página 17 para obtener instrucciones para ajustar la correa de la ingle

Todas las correas y arneses deben utilizarse en todo momento. A los efectos de la terapia puede ser necesario desviarse de esta regla y cualquier desviación debe ser totalmente documentada como parte de una evaluación de riesgos o el Programa de Terapia y todo el personal pertinente y cuidadores deben estar al caso. Deje al niño seguro con cinchas antes de ajustar el producto. Garantizar un dedo entre la cincha y el niño para evitar el exceso de presión o que el niño se mueva a la posición apropiada. Ajuste las cinchas para cada cliente y cambios de ropa. Mínimo solapamiento de velcro: 7.5cm en todas las correas. Si la cincha no es suficiente: NO UTILIZAR EL PRODUCTO.

Cincha pélvica y perineal

Cincha pélvica: Acortar / alargar cincha del cinturón

Ajuste la longitud de la correa utilizando clips suizos (uno a cada lado), como se muestra a continuación.

Asegurarse que las cinchas se ajustan bien en el centro de la hebilla. Garantizar el ancho de un dedo entre el niño y el cinturón.

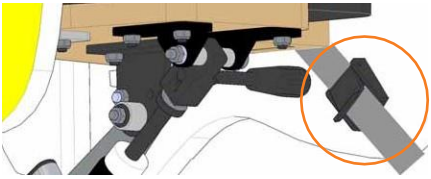

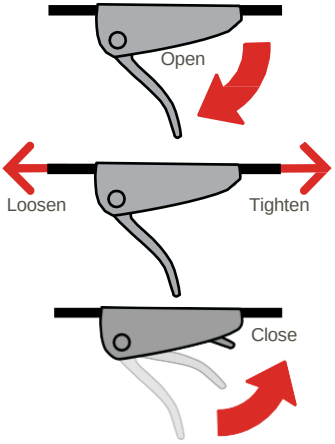

Beneficios:
La cincha pélvica a 45 ° no sólo tiene el niño de forma segura en el asiento sino que también mantiene sus caderas en su lugar, dándoles una base estable para sentarse. La posición de las caderas del niño es importante, ya que es la base de su postura. El peso debe estar distribuido de manera uniforme a cada lado y sus pelvis debe estar nivelada y sin rotación.

Cincha perineal: acortar / alargar

Para acortar o alargar la correa de la ingle, tire de la correa a través del Triglide, como se muestra a continuación.

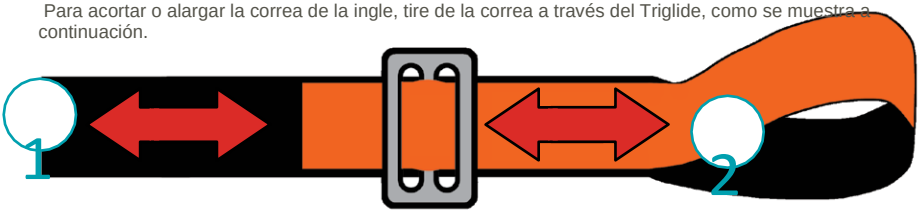

Paso 1: Tire de la correa que se adjunta a la silla a través de la Triglide para alargar / acortar la correa
Paso 2: Tire del extremo suelto de la correa a través del Triglide para aumentar o disminuir el tamaño del bucle de la tela que la correa se sujeta a través de la pelvis

Basculación

Basculación

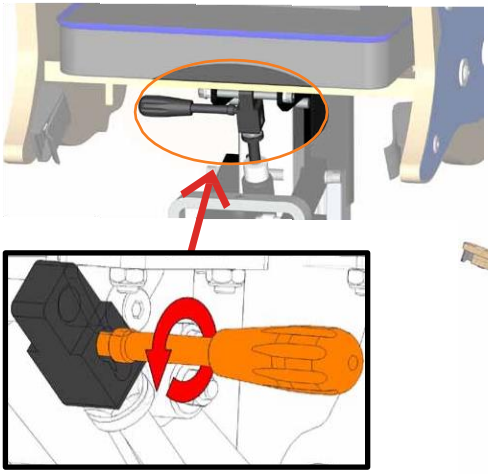

Paso 1: Gire la palanca para desbloquearla

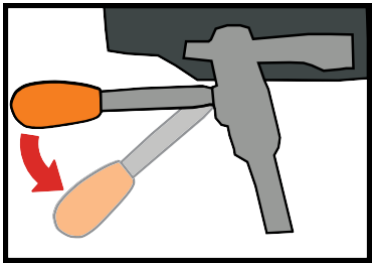

Paso 2: sujete la silla y presione la palanca

Beneficios:

Al alterar la posición del niño en el espacio, les ayuda a percibir el entorno que les rodea de formas diferente y por lo tanto ayuda a su desarrollo cognitivo.

Capacidades de inclinación en el espacio

Paso 3: bascule la silla al ángulo deseado y suelte la palanca

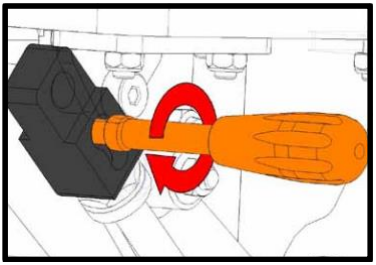

Step 4: gire la palanca para bloquearla

Altura de reposapiés

Reposapiés (subir y bajar)

Hay dos ajustes de altura sobre el reposapiés. Esto es para permitir un mayor rango de altura. El primer ajuste se realiza con una llave Allen, como se muestra a continuación y la segunda con una tuerca de mariposa situado detrás del reposapiés.

Ajuste 1: llave Allen

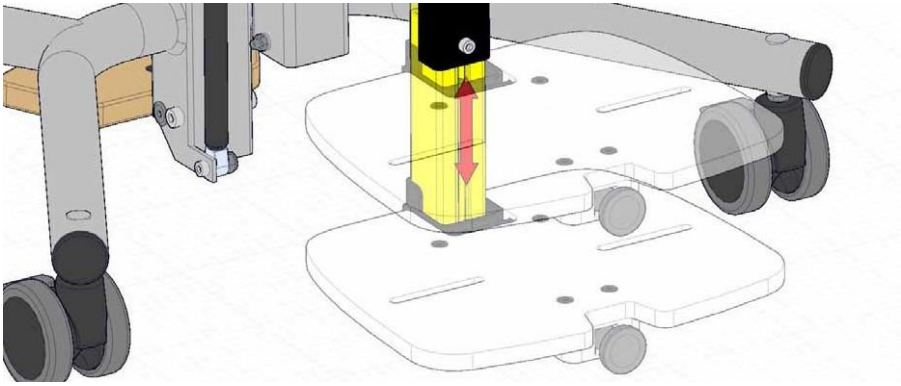

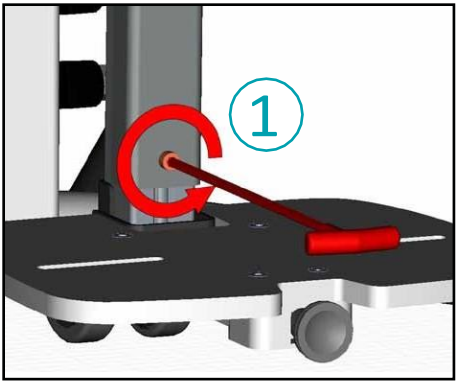

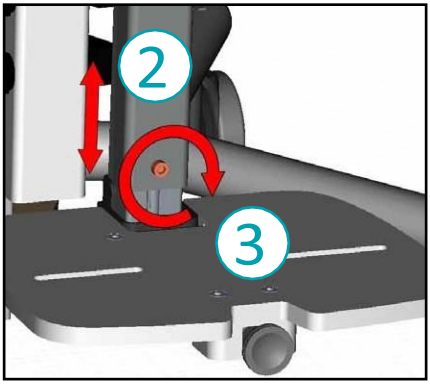

1. Afloje el tornillo con la llave allen

2. Suba o baje el reposapiés

3. Apriete el tornillo

Altura reposapiés

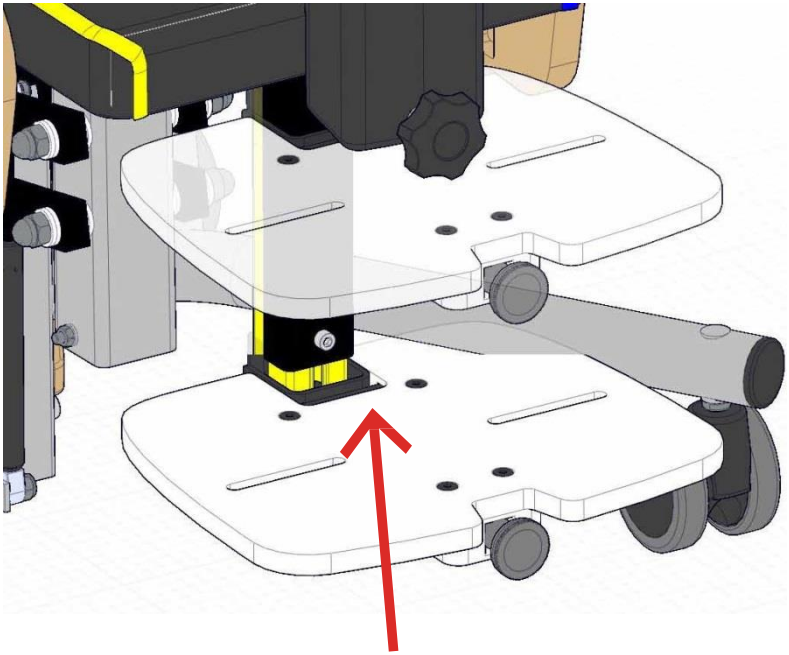

Tuerca de mariposa situada a la parte posterior de la pletina

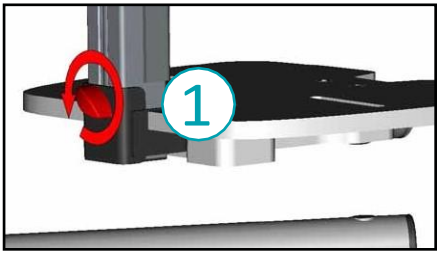

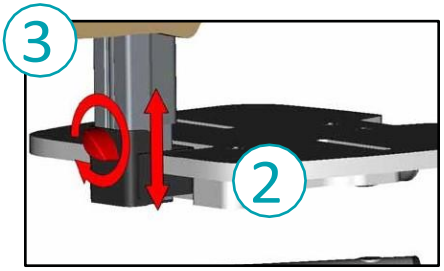

1. Afloje la tuerca

2. Suba o baje el reposapiés

3. Apriete la tuerca

Altura de la silla

Bee en Y Base

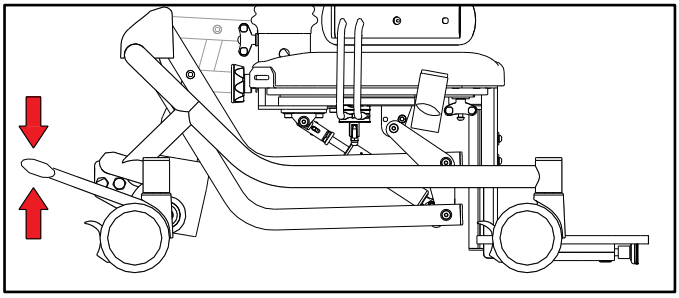

1. Presione el pedal para subir la altura de la silla
2. Presione hacia arriba el pedal para bajar la altura de la silla

Bee en X Base

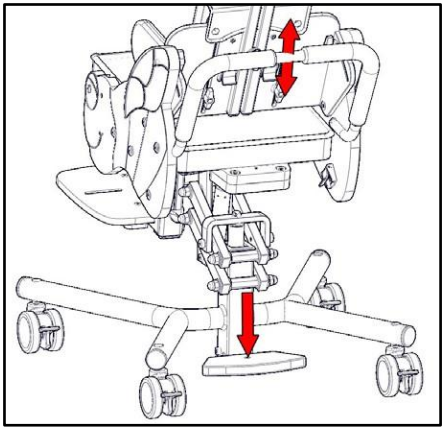

1. Presione el pedal para subir la altura del asiento
2. Presione el pedal y apriete hacia abajo para bajar la altura del asiento

Beneficios:
El ajuste de altura se utiliza por dos razones principales:

Para adaptarse a la longitud de la pierna inferior del niño para que se sientan con los pies tan cerca del suelo como sea posible. Esto permite que un niño se siente a una altura similar a otros niños en el grupo y ayuda a la interacción social.

Para llevar al niño a una altura determinada, como una mesa de comedor o una barra de desayuno. En este caso, el reposapiés se debe utilizar para dar la manutención de los hijos y la altura del asiento ajustada para adaptarse a la superficie.

Bloqueo de altura

Émbolo de bloqueo (Y Base solamente)

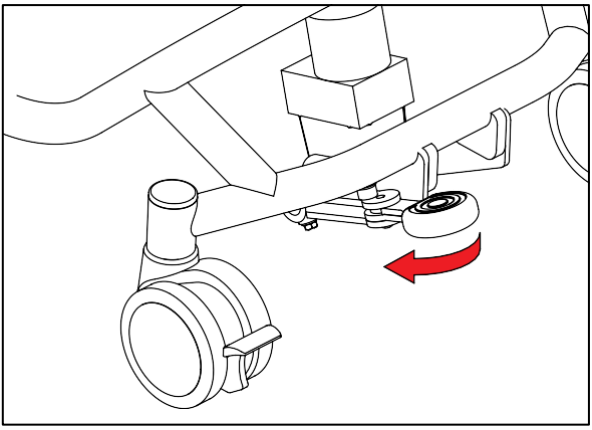

Paso 1: El pedal puede ser escondido debajo de la silla para evitar el funcionamiento accidental. El pedal se mantiene en su lugar por la fricción.

Empuje el pedal del pie debajo de la silla.

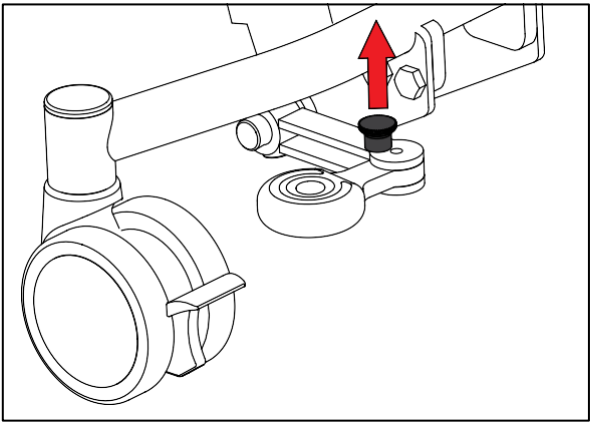

Paso 2: El pedal se puede bloquear cerrando la participación del émbolo.

Se desbloquea tirando del émbolo hacia arriba y moviendo el pedal.

CAPÍTULO 3

Ajustes Clínicos

Reposacabezas

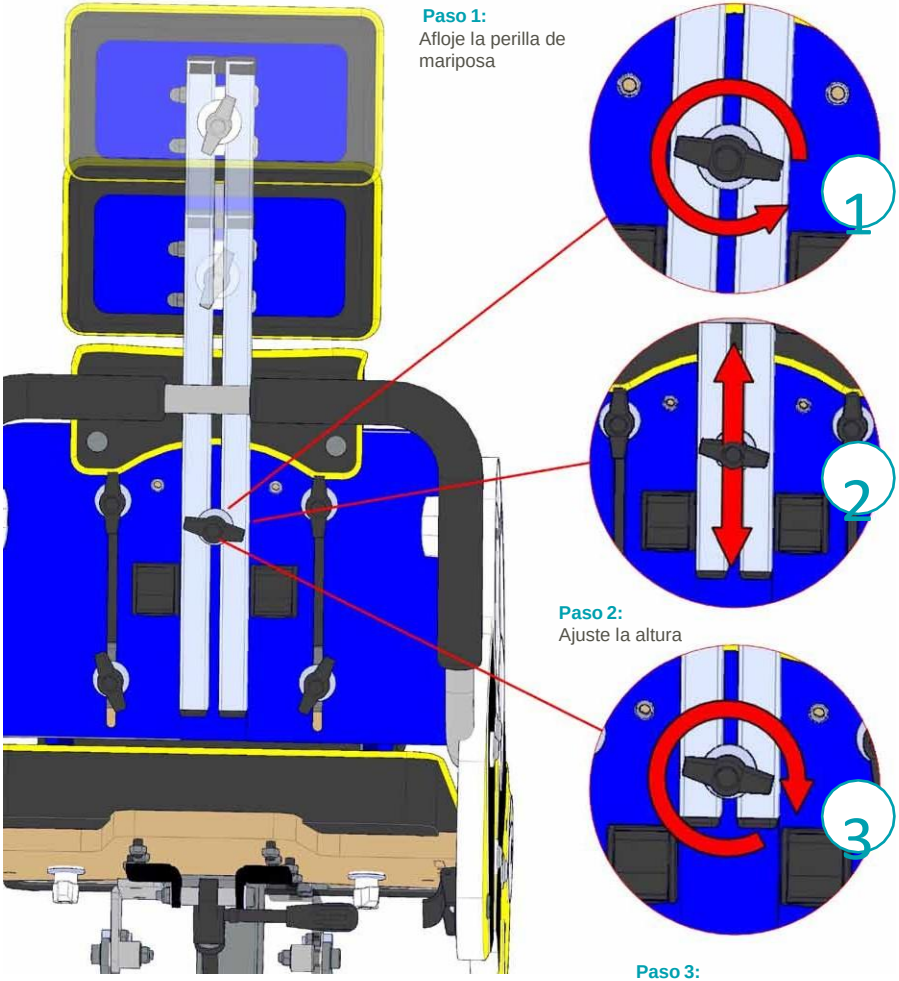

Paso 1:
Afloje la perilla de mariposa

Paso 2:
Ajuste la altura

Paso 3:
Apriete la perilla de mariposa

Respaldo

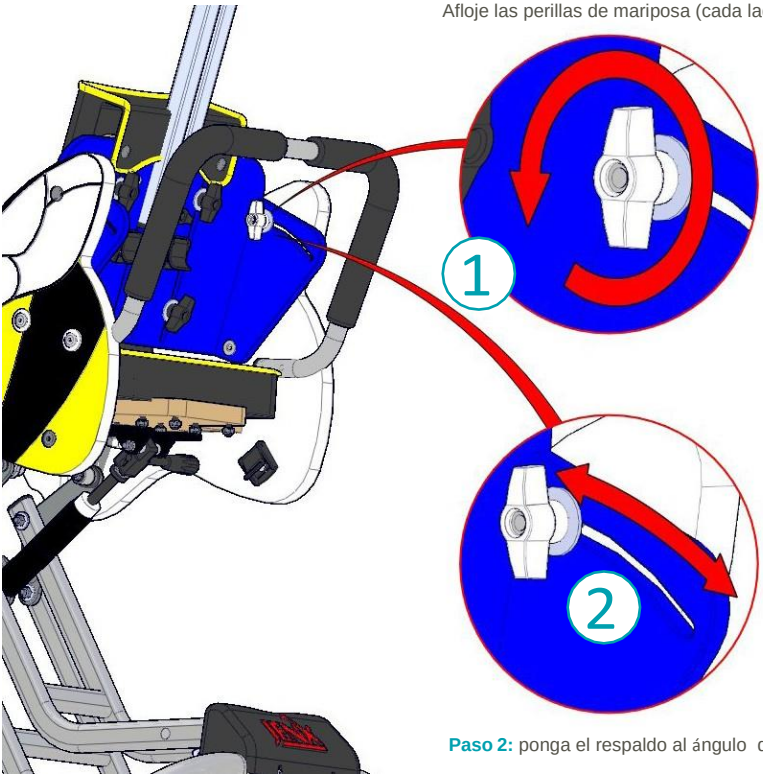

Paso 1:
Afloje las perillas de mariposa (cada lado)

Paso 2: ponga el respaldo al ángulo deseado

Paso 3: apriete las perillas de mariposa

Beneficios:
Este ángulo define la posición de las caderas del niño. Para el control de los niños que se extienden con fuerza, traer la parte de atrás hacia delante para reducir el ángulo en las caderas. Esto ayuda a reducir el espasmo extensor en la mayoría de los niños. La apertura del ángulo en las caderas (reclinables) se utiliza a menudo para ayudar a un niño a relajarse después de la alimentación, por ejemplo, o para ofrecer más apoyo.

Soportes torácicos y de cadera

Ajustes de altura y anchura

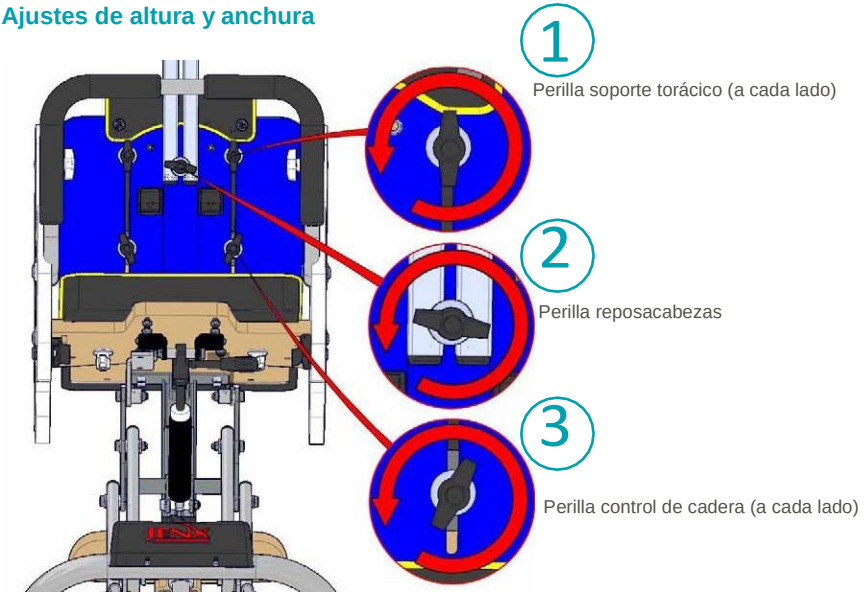

Paso 1: Afloje la perilla del reposacabezas
Paso 2: Afloje la perilla torácica o de cadera (dependiendo de la que se quiera ajustar)

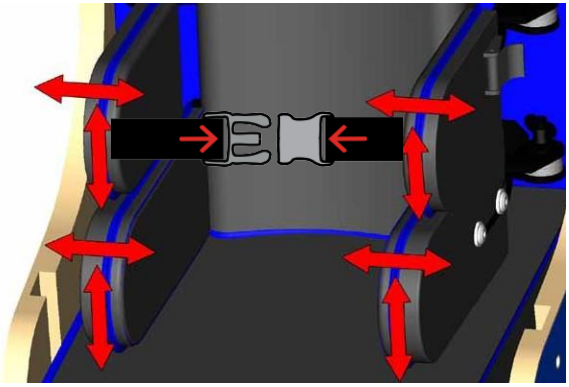

Paso 3: Mueva el soporte a la posición horizontal y vertical requerida. Apriete la perilla. Repita al otro lado. Apriete la perilla del reposacabezas cuando lo tenga ajustado.
Paso 4 (para soporte torácico standard): ajuste las cinchas.

Nota: Los soportes torácicos vienen en 2 tamaños corto y estándar. Los torácicos estándar vienen con cincha que deben sujetarse cuando se usa.

Soportes torácicos y de cadera

Ajuste ángulo soporte de cadera

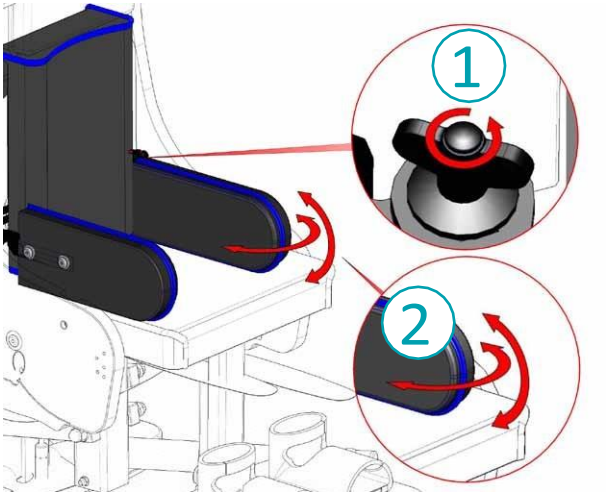

Paso 1: Afloje la perilla

Paso 2: Ajuste el ángulo del control

Paso 3: Apriete la perilla, repita al lado apuesto

Ajuste ángulo soporte torácico

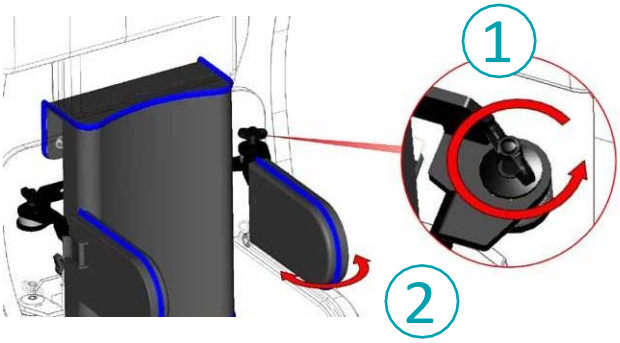

Paso 1: Afloje la perilla

Paso 2: Ajuste el ángulo del soporte.

Paso 3: Apriete la perilla, repita para el otro lado

Beneficios:
Las cinchas de pecho y soportes están diseñadas para mantener el cuerpo recto del niño mientras está sentado. La gravedad entonces ayuda a desarrollar sus huesos y su tono muscular. Asegúrese de dejar dos dedos entre los soportes torácicos y la axila del niño y un ancho de dedo del niño. Los niños deben estar apoyados por una combinación de soportes torácicos y de cadera para mantener la columna recta. Esto ayuda a evitar que el niño se siente con la columna vertebral curvada.

Profundidad de asiento

— La profundidad del asiento se puede ajustar en la parte inferior de la silla.

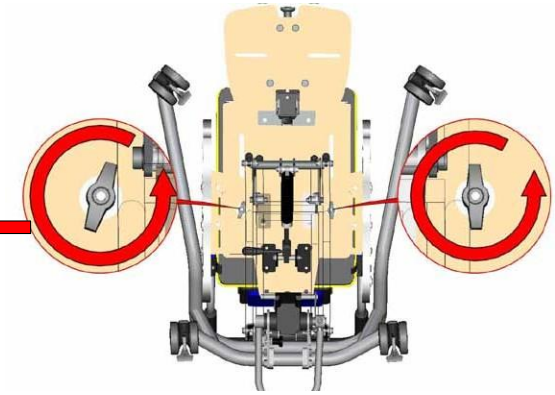

Paso 1: Afloje las perillas de los dos lados

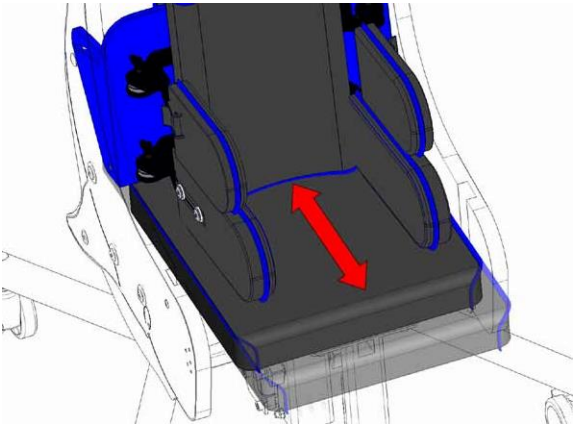

Paso 2: Empuje o tire del asiento para aumentar o disminuir la profundidad del asiento.
Paso 3: Apriete la perilla.

Beneficios:
Si el niño está usando Bee con las rodillas dobladas y los pies en el reposapiés, establecer la longitud del asiento a unos 2 cm más corto que la longitud del muslo del niño para prevenir la presión detrás de la rodilla. Si el niño tiene una pierna más corta que la otra establecer la longitud del asiento para el tramo más corto. Comprobar las caderas cuando una pierna parece más corta ya que la posición de la cadera de forma incorrecta puede ser el problema. Los niños muy pequeños pueden sentarse con las piernas estiradas si ajusta el asiento a su posición más larga. Esto evita endurecimiento de los músculos detrás de las rodillas y proporciona una posición de la cadera estable.

Ángulo reposapiés

Ángulo reposapiés

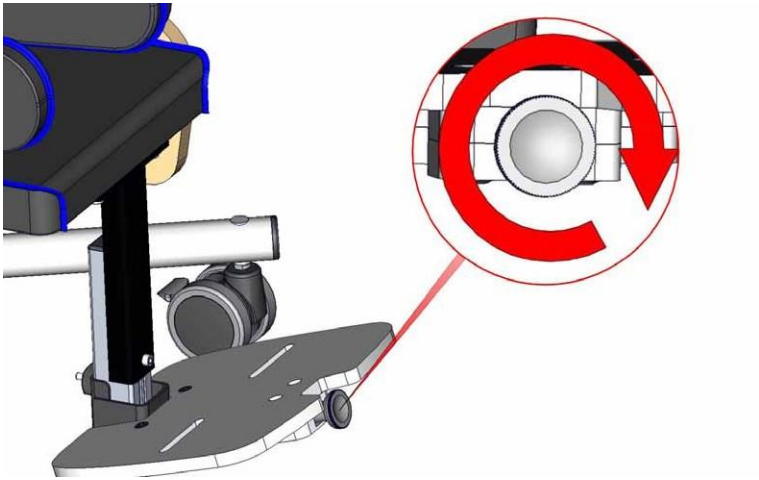

Gire la perilla delante del reposapiés para variar el ángulo.

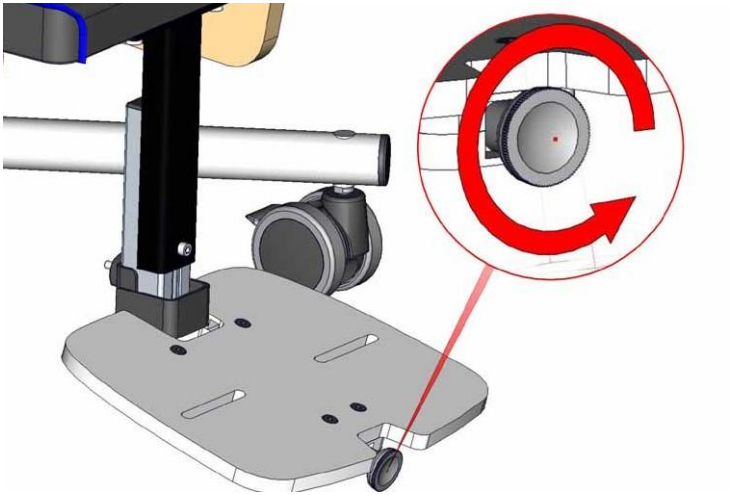

CAPÍTULO CUATRO

Accesorios Opcionales

Reposabrazos

Paso 1: Inserte la tuerca de mariposa suministrada a través de las arandelas, en T-tuerca en el lado opuesto, como se muestra en la foto

Paso 2: Inserte el reposabrazos en la ranura lateral de Bee como se muestra en la foto

Paso 3: Alinear la T-tuerca en el reposabrazos

Paso 4: Apriete la perilla para mantener su posición.
Repita al otro lado

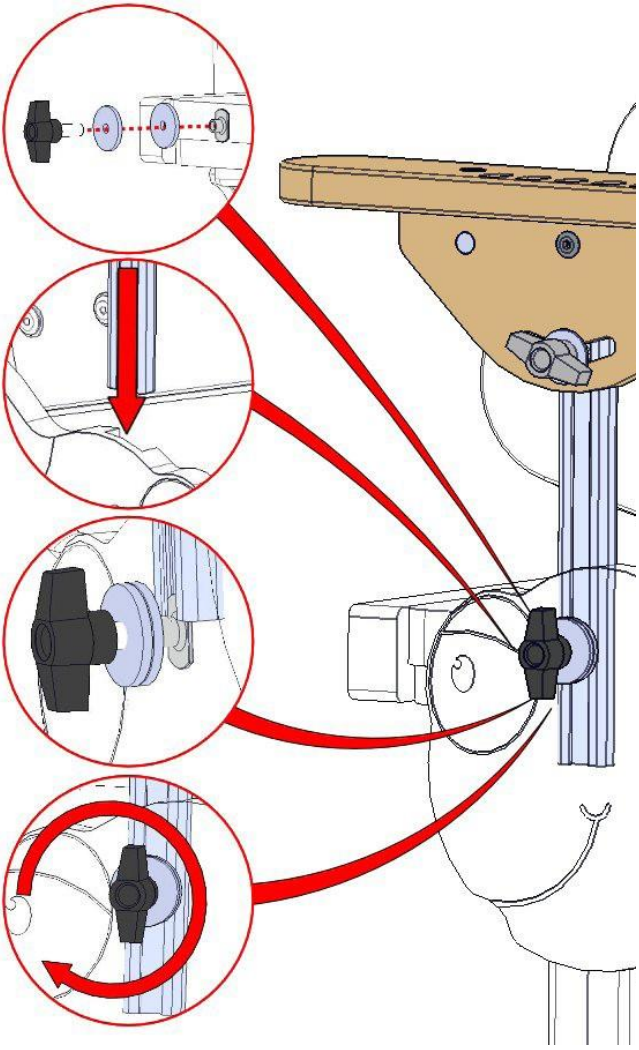

Mesa

Montaje de la mesa

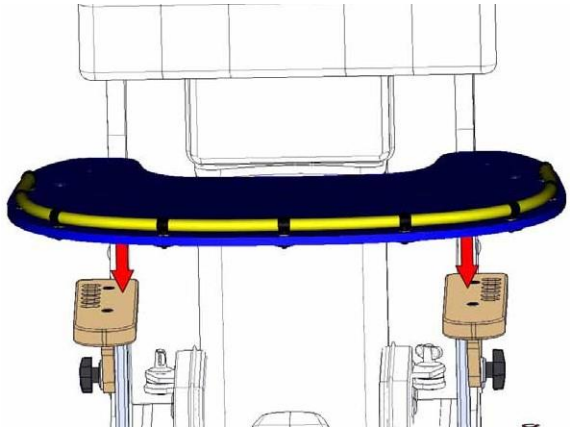

Paso 1: Deposite la parte inferior de la mesa sobre los apoyabrazos. Asegúrese de que los “pins” de la bandeja encajen con los orificios de los brazos.

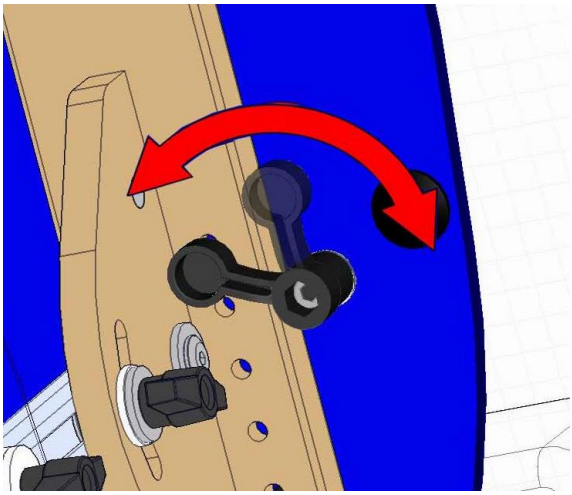

Paso 2: Gire la palanca para bloquear la mesa en la parte inferior de los brazos

Para quitar la bandeja, gire la palanca hasta que se desbloquee y levante la bandeja hacia afuera

Sólo el ocupante del producto debe apoyarse en la mesa

Altura de la mesa

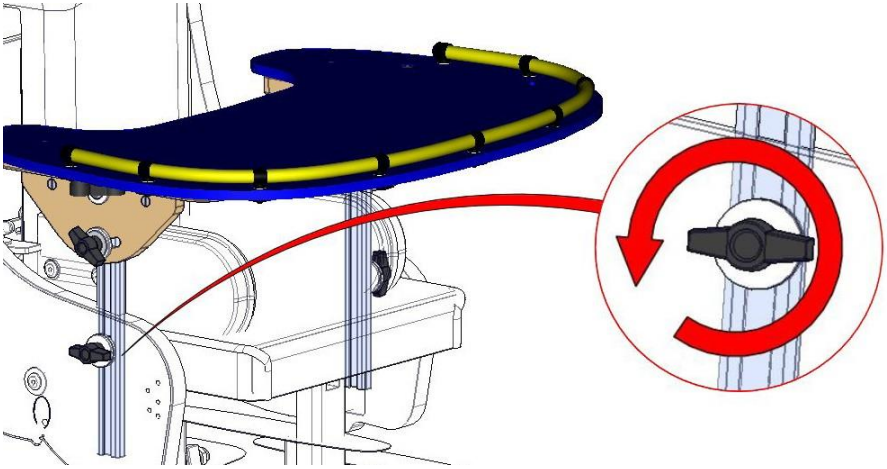

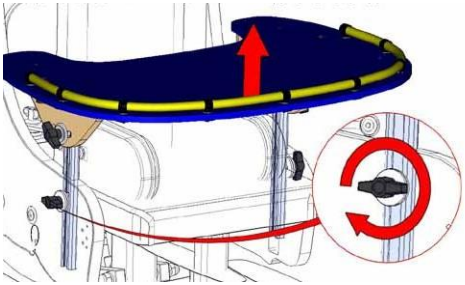

Mesa a la posición más baja

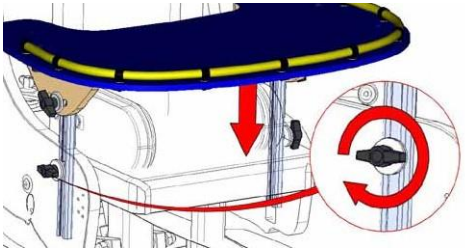

Mesa a la posición más alta

Paso 1: Afloje las perillas de cada lado.

Paso 2: Deslice el reposabrazos hacia arriba o hacia abajo por la ranura para ajustar la altura.

Paso 3: Apriete las perillas.

Beneficios:

La altura de la mesa se ajusta por las siguientes razones:

Para permitir que el niño tenga apoyo en los brazos.

Para permitir que el niño tenga el apoyo a la altura que más les convenga para el trabajo activo en la mesa.

Para poner la mesa en línea con otra superficie donde otros niños están trabajando para aumentar la interacción social

Ángulo de mesa

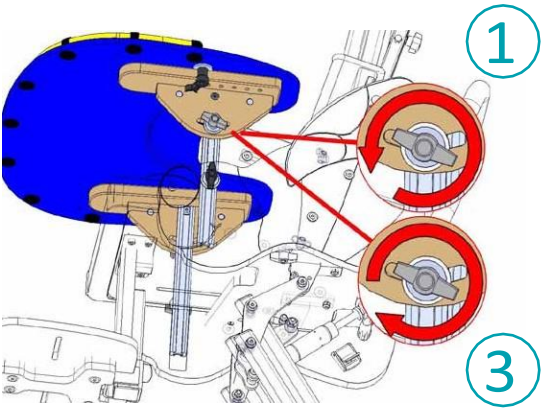

Paso 1: Afloje las perillas a cada lado

Paso 2: Levante o baje la parte delantera de la bandeja para aumentar o disminuir el ángulo.

Paso 3: Apriete las perillas

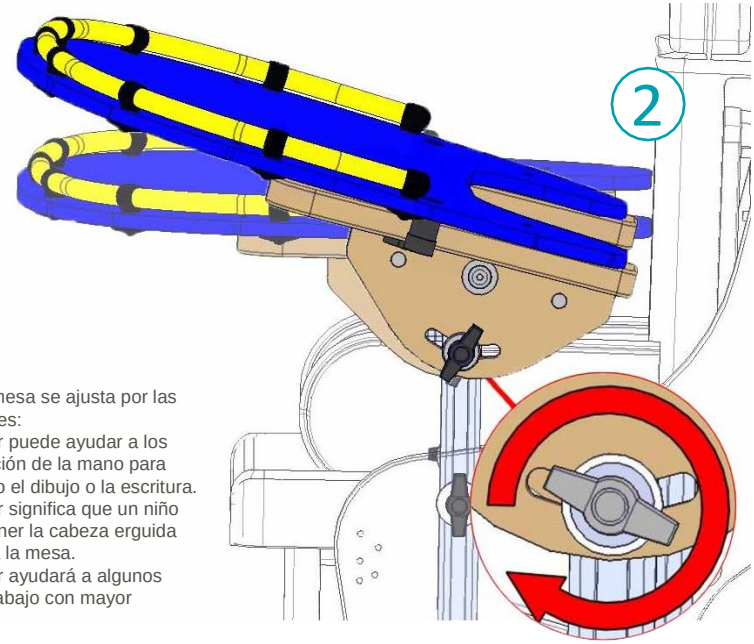

Beneficios:

El ángulo de la mesa se ajusta por las siguientes razones:
Un ángulo mayor puede ayudar a los niños con la función de la mano para actividades como el dibujo o la escritura.
Un ángulo mayor significa que un niño tenderá a mantener la cabeza erguida cuando se utiliza la mesa.
Un ángulo mayor ayudará a algunos niños a ver su trabajo con mayor claridad.

Arco para juegos y barra de agarre

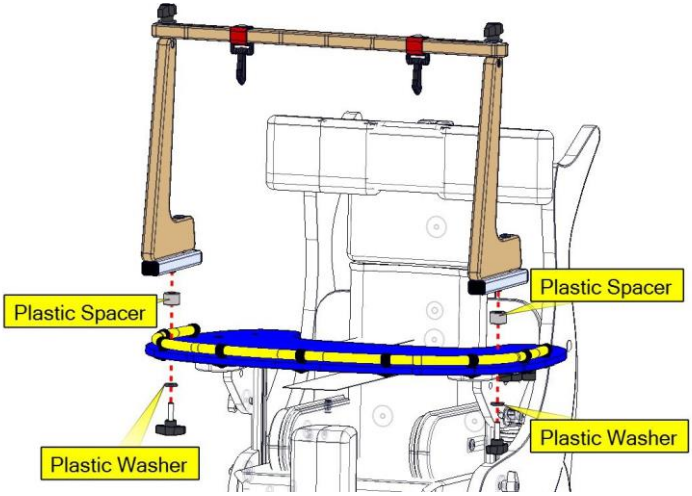

Paso 1: Coloque el arco para juegos sobre la mesa; asegurarse que el separador de plástico está por encima de la mesa y la arandela de plástico por debajo
Paso 2: Introduzca el pomo de mariposa a través de la arandela de plástico, mesa, espaciador de plástico y en el tuerca en T en la parte inferior de la fijación del arco de juegos
Paso 3: Apriete las perillas. Repita al otro lado.

Barra de agarre

La barra de agarre se fija de la misma manera que el arco de juegos.

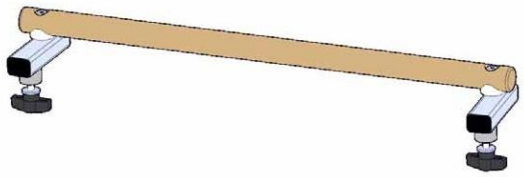

Beneficios:
Los arcos de juegos se añaden a las mesas para hacer una de las dos cosas:
1. Que los juguetes estén cerca del niño y evitar que se pierdan.
2. Mantener los juguetes a un nivel donde el niño se beneficie más con el juguete cuando levante su cabeza para ver y jugar con ellos.
De esta manera el arco de juegos ayuda a mejorar el control de la cabeza y también trae juguetes lo suficientemente cerca de los niños para que puedan verlos e interactuar con ellos tanto como sea posible.

Plataforma reposapiés acolchada

Paso 1: Coloque la plataforma acolchada sobre del reposapiés estándar

Paso 2: Inserte la perilla y la arandela a través de la parte inferior de la placa para el pie en el acolchado

Paso 3: apriete la perilla

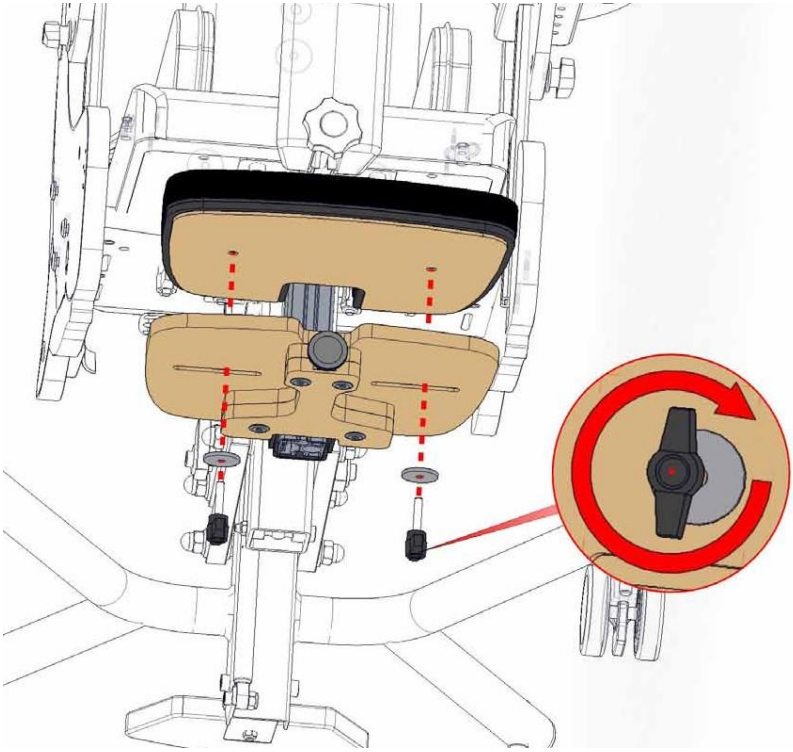

Sandalias y botinas

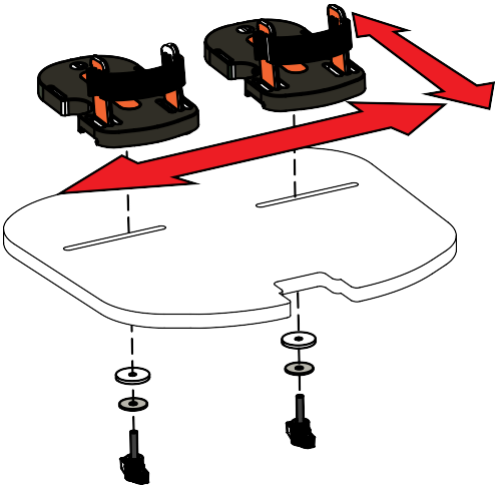

Paso 1: Ponga las sandalias encima del reposapiés igual que en la foto

Paso 2: Insertar las perillas y las arandelas en la parte inferior de las sandalias

Step 3: Ajustar a la posición correcta

Step 4: Apriete las perillas

Botinas

Las botinas se fijan igual que las sandalias.

Las botines son más confortables para los niños que no llevan zapatos

Las botinas no se pueden poner con sandalias

Cuñas

Las cuñas se pueden añadir entre el reposapiés y las sandalias como se muestra.

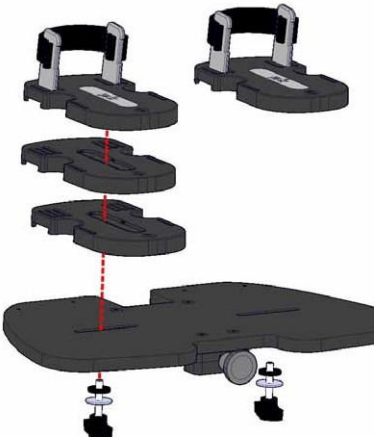

Beneficios:
Ajuste el reposapiés para apoyar la pierna del niño con el pie plano. Las sandalias se pueden mover en el reposapiés para mantener los pies del niño. La posición más adecuada para los pies es directamente debajo de las rodillas.

Reposacabezas multiajustable

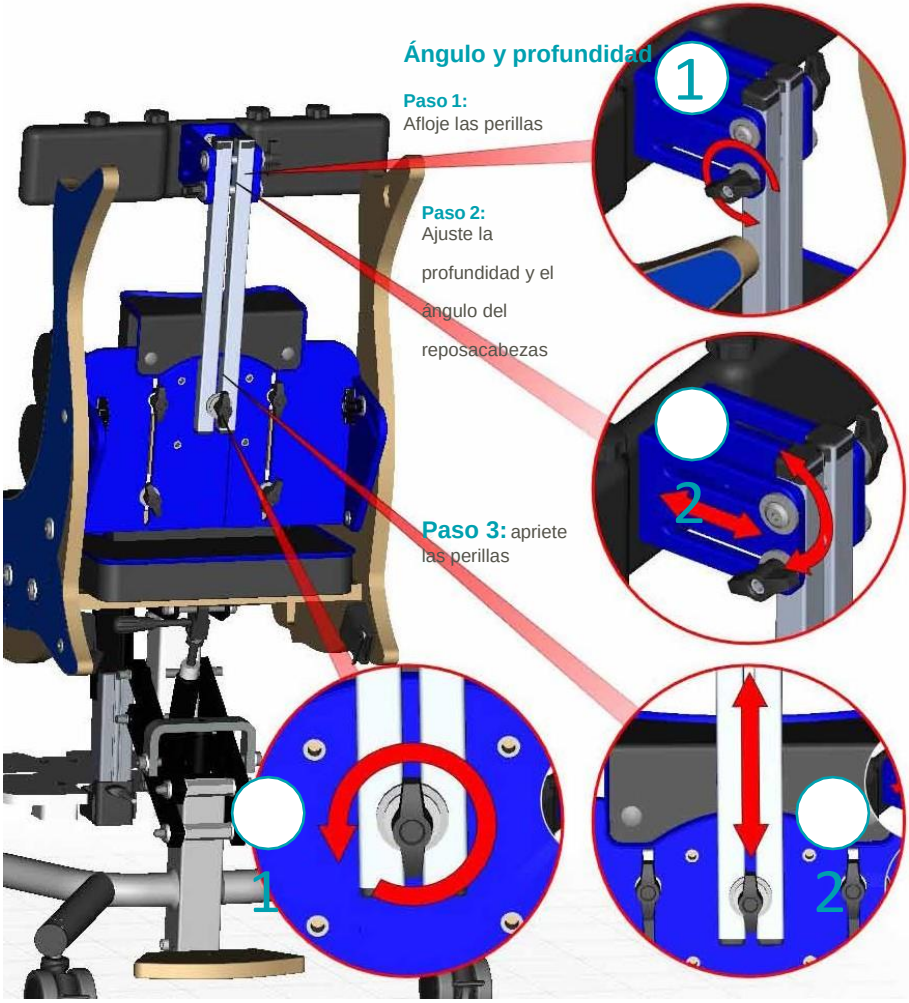

Áltura

Paso 1: afloje la perilla

Step 2: Ajuste la altura.

Step 3: Apriete la perilla

Reposacabezas multiajustable

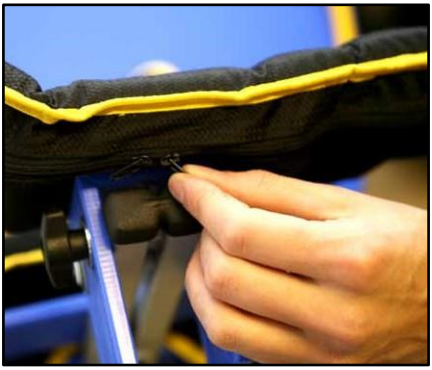

Paso 1: abra la cremallera de la funda

paso 2: afloje la perilla

Paso 3: Mueva los dedos a la posición requerida

Paso 4: Apriete la perilla y cierre la cremallera

Beneficios:
El reposacabezas se utiliza para apoyar la cabeza del niño para actividades o para descansar. El ajuste de altura se utiliza para asegurarse de que la cabeza del niño está en posición vertical a una altura cómoda, el ajuste del ángulo asegura que la cabeza del niño se apoya en la posición correcta para la actividad y el ajuste hacia adelante y hacia atrás significa que usted puede mantener la cabeza del niño en consonancia con su cuerpo o el apoyo de la mejor manera para ellos.

Reposacabezas multiajustable

Posición multiajustable

Posición 1: En esta posición, el apoyo para la cabeza es simplemente una parte más alta de respaldo

Posición 2: El reposacabezas multiajustable puede ser utilizado para animar a un niño con preferencia a mirar hacia un lado a mirar hacia el lado no preferido

Posición 3: Utilizado de esta manera el reposacabezas puede ser moldeado para ajustarse al tamaño y la forma de la cabeza de un niño a dar todo el apoyo redondo

Reposacabezas multiajustable

Posiciones reposacabezas multiajustable

Posición 4: Utilizado de esta manera, el reposacabezas puede sostener la barbilla de un niño para hacer más fácil la alimentación

Posición 5: Utilizado de esta manera, el reposacabezas se puede reducir para formar un pequeño soporte, colocado con precisión

ángulo reposacabezas multiajustable

El ajuste del ángulo se puede utilizar para mantener la cabeza del niño en cualquier ángulo que necesitan para la estabilidad del cuello

Prolongador de asiento

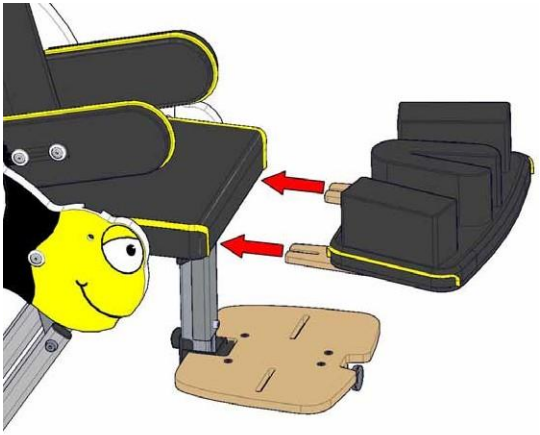

Paso 1: Deslice el prolongador de asiento en su lugar. Asegúrese de que localiza con los pomos de mariposa en la parte inferior del asiento.
Paso 2: Apriete las perillas de mariposa para sujetarlo firmemente en su lugar.

Nota: Los controles se ajustan a la base con velcro así se puede ajustar fácilmente o se puede quitar

Nota: El prolongador de asiento no se puede montar con el taco abductor.

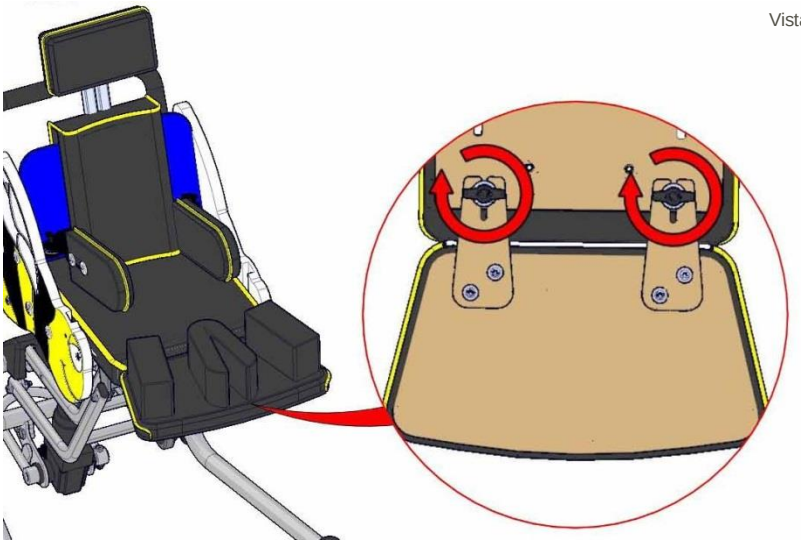

Taco abductor

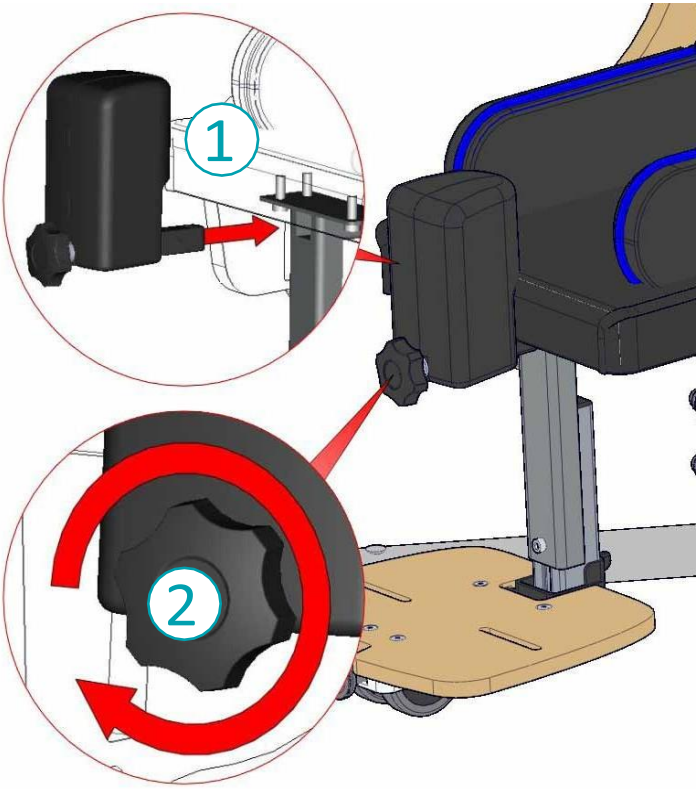

Nota: El taco abductor no se puede poner con el prolongador de asiento o los soportes de rodilla .

Paso 1: Inserte el taco abductor en el agujero delante del asiento como muestra la ilustración 1
Paso 2: Apriete la rosca que hay delante del taco

Soporte de rodilla

Montaje del soporte de rodilla

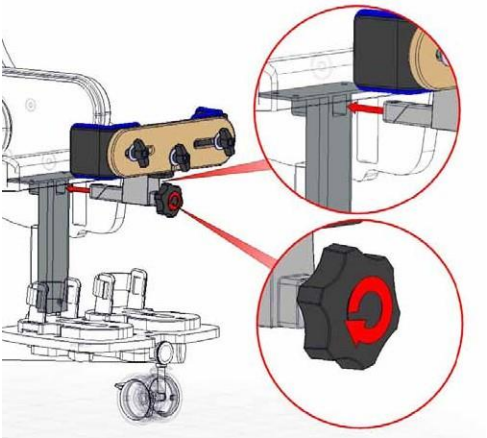

Paso 1: Inserte el soporte de rodilla en el agujero delantero del asiento.

Paso 2: Apriete la rosca de en frente del soporte

Nota: El soporte de rodilla no se puede montar con el taco abductor ni el prolongador de asiento.

Ajustes: Altura y profundidad

Ajustes de altura

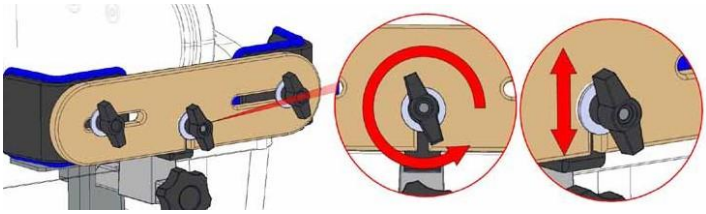

Paso 1: Afloje la perilla

Paso 2: suba o baje el soporte

Paso 3: Apriete la perilla

Ajuste de profundidad

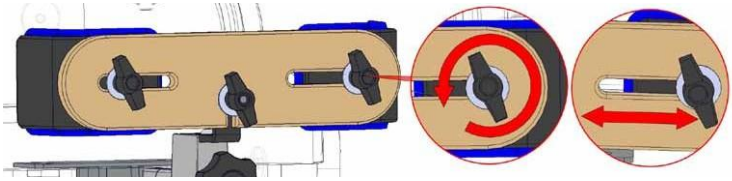

Paso 1: afloje la perilla

Paso 2: deslice a la posición requerida y apriete la perilla

Soporte de rodilla

Posición soporte de rodilla

El soporte de la rodilla es un accesorio muy versátil y las almohadillas en forma de L se pueden colocar en posiciones diferentes para satisfacer una serie de necesidades diferentes.

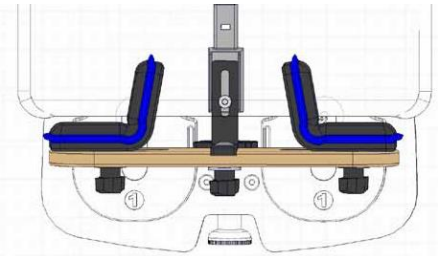

Posición 1:
Las almohadillas se pueden utilizar para evitar la aducción excesiva mediante el mantenimiento de un nivel de abducción o una posición de la cadera neutra

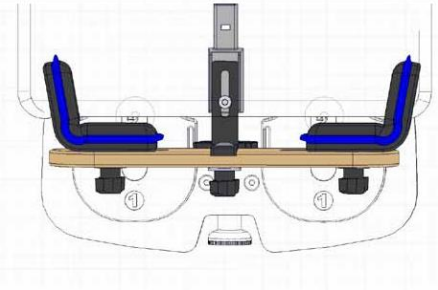

Posición 2:
Las almohadillas se pueden utilizar para evitar el exceso de rotación externa activa si se coloca como se muestra de forma opuesta

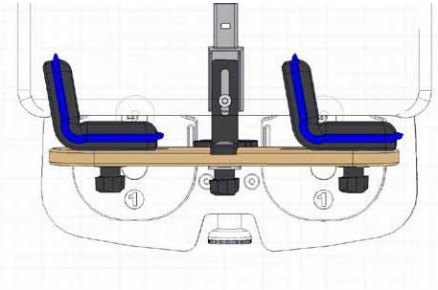

Posición 3:
Apoyar las rodillas de forma individual para un niño que tiene caderas en ráfaga

Beneficios:
Las cazoletas de la rodilla ayudan a mantener el muslo y la posición de la cadera. Nunca utilice soportes para forzar las piernas hacia atrás ya que esto puede dañar las caderas del niño. Las cazoletas de rodilla deben descansar sobre la articulación de la rodilla en sí. Si las cazoletas son demasiado bajas o altas pueden empujar el hueso de la pantorrilla o muslo y esto pone en tensión la articulación de la rodilla.

Soportes de hombre multiajustables

montaje

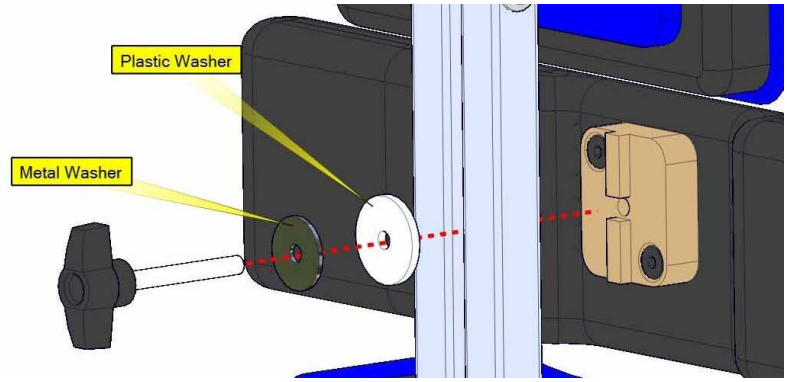

Inserte la tuerca de mariposa como se muestra arriba y apriete

Ajustes: Altura

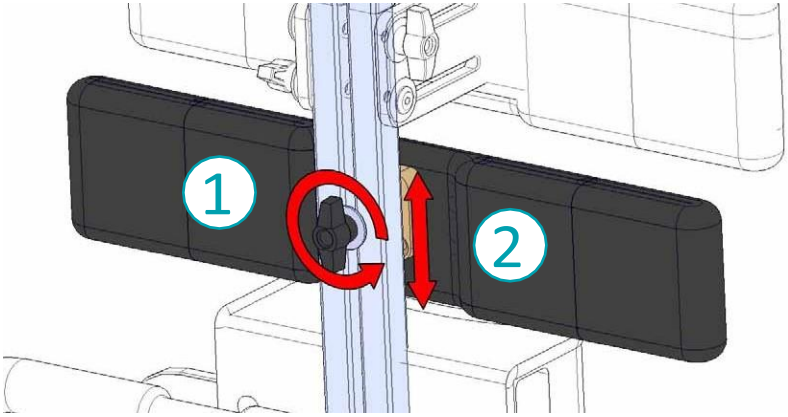

Paso 1: Aflojar la perilla
Paso 2: Mover el soporte de hombro a la altura requerida
Paso 3: Apriete la perilla

Consulte la página 35 para obtener más instrucciones de ajuste; los ajustes son los mismos que para el reposacabezas Multiajustable.

Soporte lumbar

Montaje

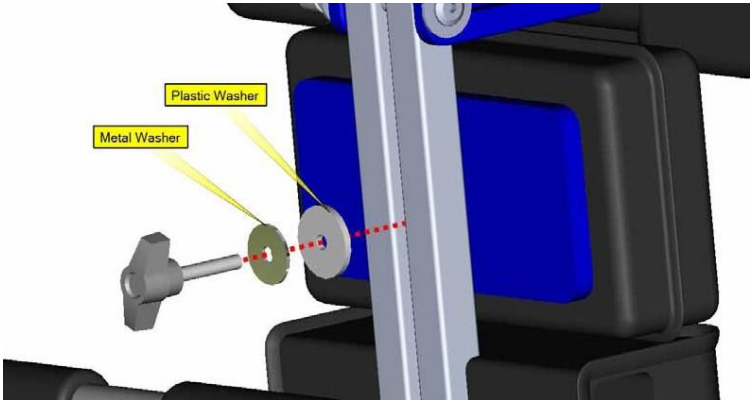

Inserte la tuerca de mariposa como se muestra arriba y apriete

Ajustes: Altura

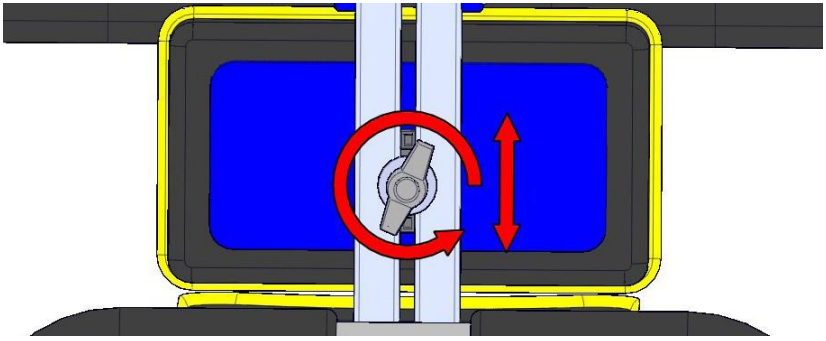

Paso 1: Afloje la perilla
Paso 2: Mover el soporte a la altura requerida
Paso 3: apriete la perilla

Bloques de espuma

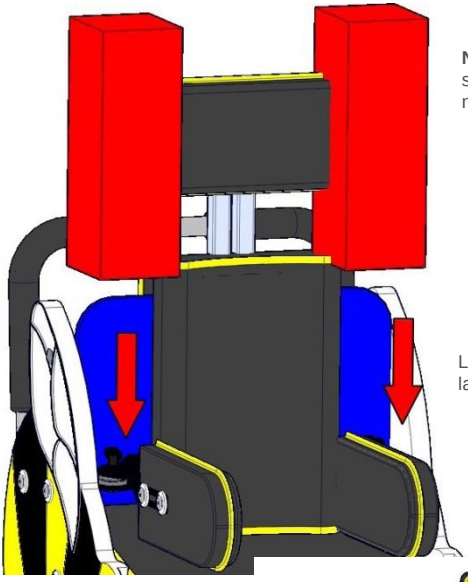

Nota: Los bloques de espuma son de color rojo sólo con fines ilustrativos, de serie son de color negro

Los bloques de espuma simplemente se colocan en la ranura a cada lado de la silla

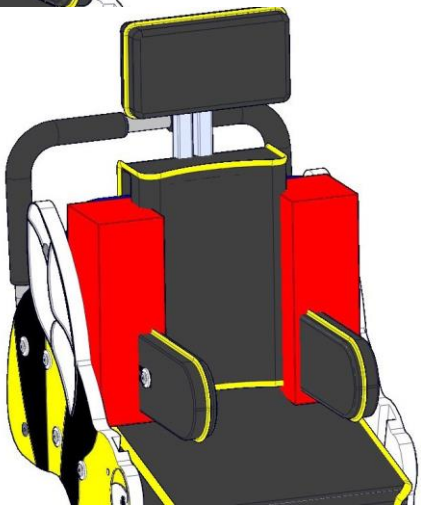

Almohadilla del respaldo

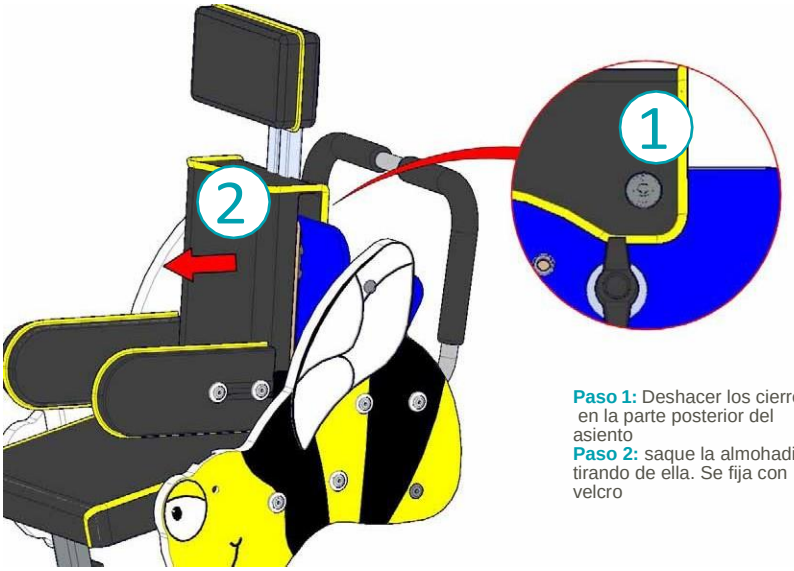

Paso 1: Deshacer los cierres en la parte posterior del asiento
Paso 2: saque la almohadilla tirando de ella. Se fija con velcro

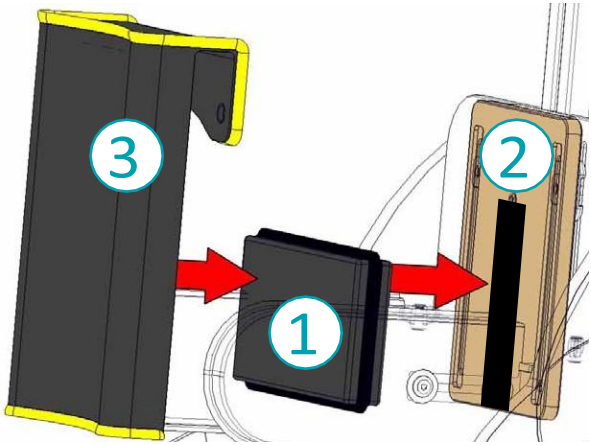

Paso 1: Ponga el soporte lumbar entre el respaldo i la almohadilla del respaldo
Paso 2: Pegue la almohadilla sacra con el velcro en la parte inferior de la parte posterior de la silla.
Paso 3: Pegue la almohadilla con el velcro, sobre la almohadilla sacra.
Paso 4: Fije la almohadilla

Bloques para codos

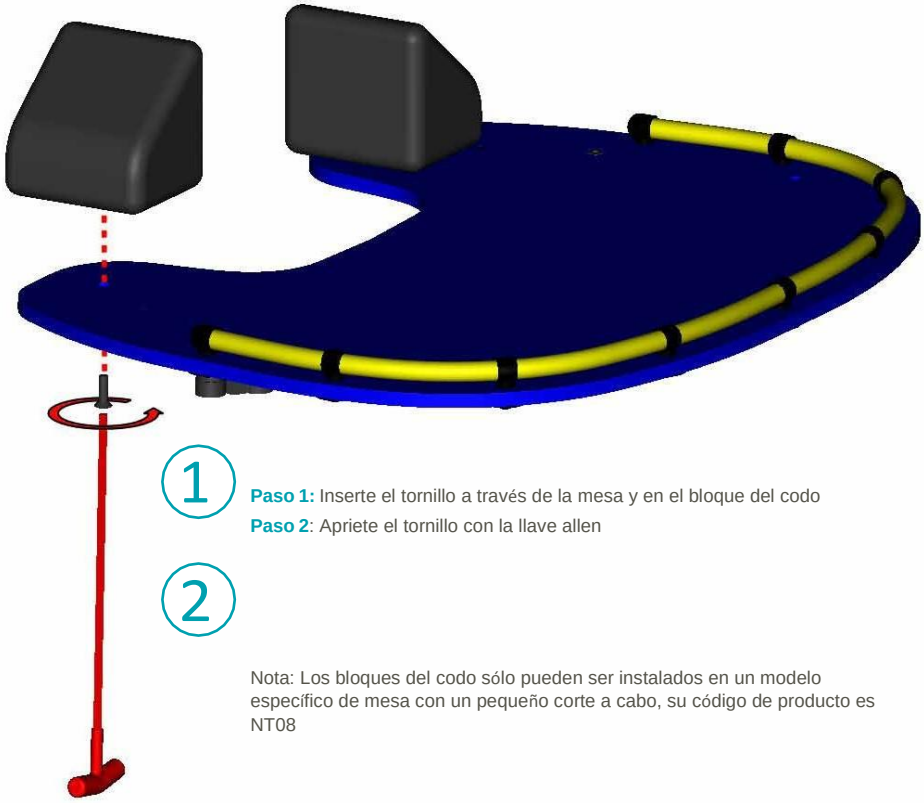

1 **Paso 1:** Inserte el tornillo a través de la mesa y en el bloque del codo

Paso 2: Apriete el tornillo con la llave allen

2

Nota: Los bloques del codo sólo pueden ser instalados en un modelo específico de mesa con un pequeño corte a cabo, su código de producto es NT08

Resapaldo75mm

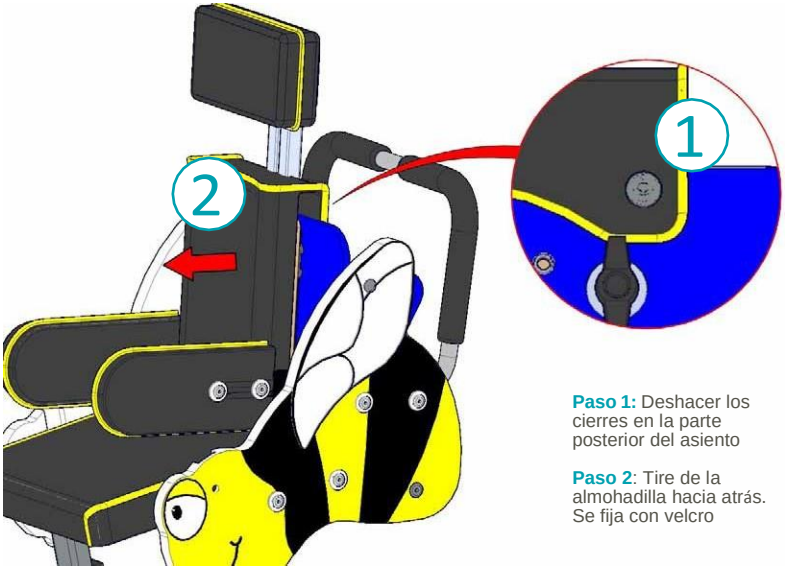

Paso 1: Deshacer los cierres en la parte posterior del asiento

Paso 2: Tire de la almohadilla hacia atrás. Se fija con velcro

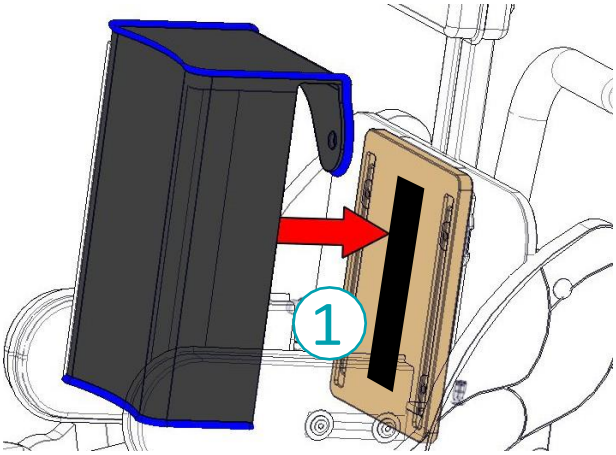

Paso 1: Pegue la almohadilla de nuevo en el Velcro

Paso 2: Ajuste los botones de presión en la parte posterior de la silla; uno a cada lado

CAPÍTULO

Mantenimiento e inspección

Mantenimiento e inspección

Cada producto Jenx debe comprobarse e inspeccionado de acuerdo con los consejos facilitados en este manual. No completar estas comprobaciones regulares representa un riesgo para el usuario. Cada año, cada producto deberá ser inspeccionado a fondo por una persona competente para evaluar los fallos y poder rectificarlos. El plazo máximo que debe transcurrir entre inspecciones completas de productos es de 1 año. Después de 3 años, o desde la compra cuando un producto está sujeto a un uso intensivo, esto se debe aumentar las inspecciones completas a 6 meses. Para su total tranquilidad, Jenx ofrece inspecciones de producto.

Los productos Jenx suelen ser evaluados para un cliente individual, por lo tanto, los siguientes puntos deben cumplirse antes de la entrega de cualquiera de los productos JENX.

- Consulte con el terapeuta de que el producto es estándar y que se han hecho configuraciones o modificaciones especiales.
- Verifique que el producto ha sido completamente limpiado, teniendo en cuenta la condición de la tela y la espuma del interior
- Compruebe que todas las perillas y palancas están en buenas condiciones y equipados de forma segura.
- Compruebe el producto y los accesorios completamente de cualquier signo de desgaste o distorsión.
- Compruebe que todas las funciones del producto están funcionando correctamente, por ejemplo inclinación, ajuste de altura o de reclinación del respaldo, etc.
- Asegúrese siempre de que las instrucciones de uso se quedan con el producto y se transmite al nuevo usuario. Para los nuevos conjuntos de instrucciones por favor póngase en contacto con su distribuidor
- Si se está entregando el producto, asegúrese siempre de que el producto se envasa de forma segura
- Se recomienda que todas las cinchas y arneses se reemplacen por otras nuevas antes de volver a entregarlo
- Comprobar que las palancas de resorte de gas no estén dobladas. No utilice el producto si se doblan las palancas.
- Verifique que el producto se entrega con las especificaciones correctas para el usuario previsto. Cada usuario puede requerir diferentes gamas de accesorios

Mantenimiento e inspección

Las tiendas deben seguir las directrices MHRA para la emisión, el mantenimiento o la reparación de los productos a su cargo. Consulte el sitio web MHRA para los últimos boletines: www.mhra.gov.uk

- **Estructura:** ¿Está el producto en buenas condiciones estructurales, sin bamboleos o piezas sueltas?
- **Seguridad:** ¿Es el producto seguro y apto para su uso?
- **Cinchas** ¿Están las cinchas en buenas condiciones y no muestran ningún signo o desgaste? Compruebe que las cinchas no estén deshiladas o hebillas rotas o desparecidas, asegure que todos los clips y cinchas finales están en su lugar.
- **Estabilidad** ¿Está estable el producto sobre una superficie plana?
- **Tornillos, Tuercas y perillas** ¿Están los tornillos, tuercas y perillas desaparecidas o rotas?
- **Ruedas** ¿Están las ruedas en buen estado? ¿Funcionan los frenos?
- **Suspensión** ¿Los pistones de gas mantienen la presión y el peso?
- **Sandalias** ¿Están en buen estado las sandalias? ¿Las cinchas y los velcros muestras síntomas de desgaste?
- **Tapicería y PU** ¿Está la tapicería y PU en buenas condiciones y limpio sin rasgones, desgastada o rajada de los cojines?
- **Acero y carpintería** ¿Está el acero y la madera en buenas condiciones? Compruebe deformidades, astillas o roturas

Si hay alguna pregunta sobre la seguridad del producto, no dude en ponerse en contacto con nuestro departamento de apoyo y asesoramiento

Jenx Limited no toma ninguna responsabilidad de re-emisión de productos

Preguntas frecuentes

Pregunta: ¿Por qué el asiento está descentrado?

Respuesta: Afloje las perillas utilizadas para alterar la profundidad del asiento. Tire suavemente del asiento hasta que esté recta en el marco. Apriete las perillas.

Pregunta: ¿Por qué la cincha del cinturón todavía se siente suelta después de haber fijado la hebilla?

Respuesta: La cincha se tiene que abrochar en el centro y debe ser cortada a través de los clips suizos detrás del asiento. Los clips suizos deben estar bloqueados cuando la silla está en uso.

Pregunta: ¿Por qué la mesa no encaja?

Respuesta: Los apoyabrazos pueden estar en diferentes alturas o ángulos. Cuando no se está utilizando la silla, retire la bandeja, afloje todas las perillas (dos para el ajuste de altura y dos para el ajuste del ángulo) y ponga los brazos a su posición más baja. Ajuste la altura y el ángulo de los apoyabrazos mientras la mesa está en condiciones de garantizar que ambas partes están a la misma altura y ángulo. Apriete las cuatro perillas.

Pregunta: ¿Por qué la mesa sigue sin encajar? Los agujeros no parecen estar en el lugar correcto.

Respuesta: Alguien puede haber montado los brazos del revés. Retire ambos reposabrazos y vuelva a colocarlos al revés. Los agujeros de la mesa ahora deben estar alineados

Pregunta: ¿Puedo utilizar el taco abductor con el prolongador de asiento?

Respuesta: No. Utilizan el mismo punto de fijación.

Pregunta: ¿Tengo que usar el cinturón pélvico si mi hijo lleva un arnés?

Respuesta: Sí. La sujeción pélvica debe utilizarse siempre, independientemente de que otros accesorios estén equipados.

Notes

Notes

Notes

- Seating
- Standing
- Sleeping
- Therapy
- Mobility
- Bathroom

JENX
Positioning for life

Jenx Limited, Wardsend Road, Sheffield S6 1RQ
T: 0114 285 3376 **E**: sales@jenx.com **jenx.com**