STANDING FRAME

LIFTER ™

CE

Manual del usuario

AKCESMED®

Producto Médico clase I de acuerdo con el Reglamento 93/42 / CEE del Parlamento Europeo y del Consejo relativo a los productos médicos. Para este producto, el fabricante tiene la declaración de conformidad.

Número de identificación del Departamento de Registro de Productos curativos, Productos Médicos y Productos Biocidas:

PL/CA01 04088/W

QUALITY MANAGEMENT SYSTEM ISO 13485

MEMBER OF MULTILATERAL RECOGNITION ARRANGEMENT IAF

FINAS Finnish Accreditation Service

ISO 13485 CERTIFIED COMPANY

Akces-Med Sp. z o.o. Compañía del sistema de gestión de calidad introducido ISO 13485 relativa a la producción, venta y servicio. El sistema está certificado por Det Norske Veritas ..

Ponerse diariamente de pie para un paciente con discapacidad es un elemento vital del proceso de rehabilitación y tiene una influencia positiva sobre el estado mental de la persona.

El bipedestador Lifter es un moderno dispositivo de rehabilitación recomendado para usar durante el proceso de rehabilitación para pacientes con paraplejía y tetraplejia. El poderse poner a diario de pie es un elemento vital para la rehabilitación diaria, especialmente en casa. Las soluciones técnicas aplicadas a este dispositivo hacen posible que las personas con discapacidad puedan adoptar y mantenerse en bipedestación con una sola mano. Además, tiene una influencia significativa en el estado mental del paciente debido al aumento de su independencia. Lifter ayuda a realizar las actividades que eran imposibles antes (abrir una ventana, sacar un libro de la estantería, etc.) En resumen, se mejora el confort y la calidad de vida.
La estabilidad de Lifter da sensación de seguridad al paciente y la facilidad de regulación hace posible adaptar al usuario a una posición vertical correcta.
Por favor lea las instrucciones cuidadosamente. Va a encontrar más información sobre nuestro producto y sabrá cómo utilizarlo de manera eficaz y segura.

Si tiene preguntas o comentarios, por favor contacte con su distribuidor o con nosotros directamente (tel. +48 17 864 04 70).

CONTENIDO:

1. Bipedestación como un elemento esencial del proceso de rehabilitación.....3

2. Indicaciones para usar Lifter…….….…….....….…….3

3. Especificaciones técnicas …….……...……...4

4. Medidas de seguridad ……..…….7

5. Posición de pie del paciente…….....……...9

6. Mantenimiento y limpieza…….……..……..….11

1. Bipedestación como un elemento esencial del proceso de rehabilitación

Las investigaciones clínicas demuestran que la bipedestación es muy importante para los pacientes y el correcto funcionamiento de las funciones del cuerpo. Además, la bipedestación sistemática y diaria es un elemento vital para la comprensión de un proceso de rehabilitación, tiene un impacto positivo para el funcionamiento de muchos de los órganos de nuestro Sistema porque:

- mejora las funciones cardiovasculares
- mejora la ventilación de los pulmones y previene de pulmonía
- Previene y facilita el tratamiento de los músculos y contracturas, mejora la movilidad de las articulaciones
- protege contra la atrofia muscular (especialmente postural)
- Previene y trata la osteoporosi
- mejora el tránsito intestinal
- Facilita la circulación sanguínea, disminuye el riesgo de embolia pulmonar
- previene y facilita el tratamiento de la obstrucción en las vías urinarias, ayuda en la reeducación de la vejiga neurogénica
- protege contra la aparición de úlceras por presión y facilita su tratamiento
- Afecta fundamentalmente la mejora del estado mental del paciente

La bipedestación del paciente por lo general es sólo una etapa del proceso de rehabilitación que precede al caminar y a la obtención de más independencia.

2. Indicaciones para usar Lifter

La decisión sobre la aplicación y el tiempo de bipedestación debe ser siempre por el doctor o el fisioterapeuta de referencia.

a) como dispositivo de rehabilitación para el uso durante la fase temprana o rehabilitación intensiva:

- después de una lesión en la médula espinal con tetraparesia y paraplejia (como proceso de rehabilitación o uso permanente)
- en el caso de parálisis en las extremidades inferiores, por lo general en la fase de rehabilitación temprana o como uso permanente

- Tetraplejía después de un traumatismo craneoencefálico reciente, como la etapa del proceso de rehabilitación (posible retorno de las funciones de movimiento) o como uso permanente.
- lesión cerebral patógeno o vascular y lesión de la médula espinal con paresia de extremidades, trastornos del equilibrio y la coordinación graves.

b) como un dispositivo individual de bipedestación durante la rehabilitación prolongada (uso permanente)

- Durante la parálisis perpetuada, paraparesia grave y tetraplejia
- Desmielinización avanzada (esclerosis múltiple, esclerosis lateral amiotrófica)
- Parálisis cerebral infantil
- myelomeningocele

3. Especificaciones técnicas

El bipedestador Lifter es un dispositivo individual que satisfacer todas sus funciones si se adapta correctamente a la altura y el peso corporal del paciente, los soportes se deben regular con las mediciones (en relación con caderas y el pecho). Los técnicos y terapeuta especializados deben ser los responsables de la regulación y ajuste que tiene por objeto asegurar el máximo confort y seguridad para personas con discapacidad.

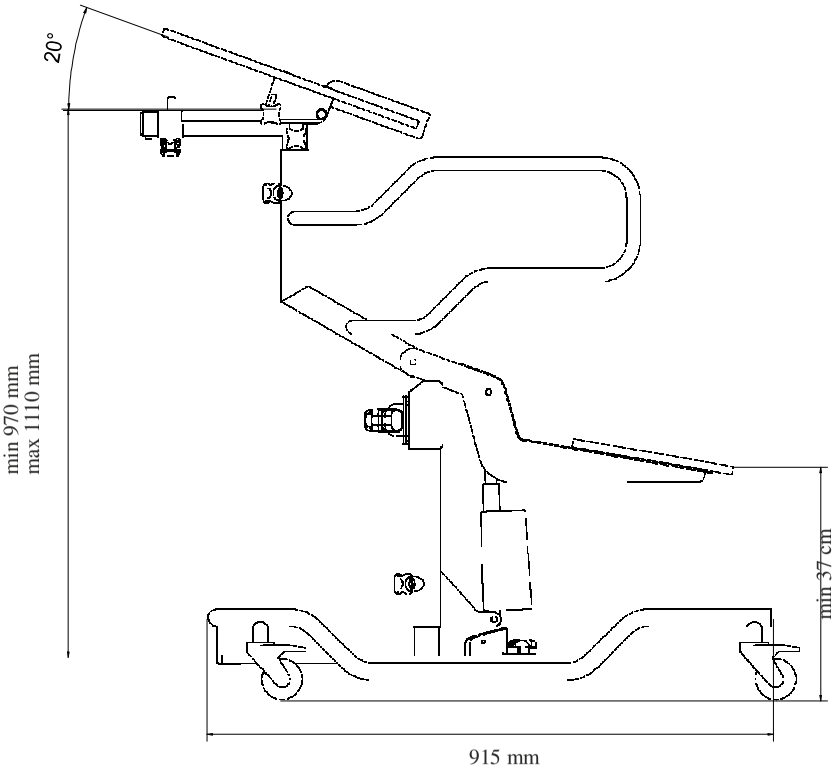
20°
min 970 mm
max 1110 mm
min 37 cm
915 mm

Vista del dispositivo des de arriba

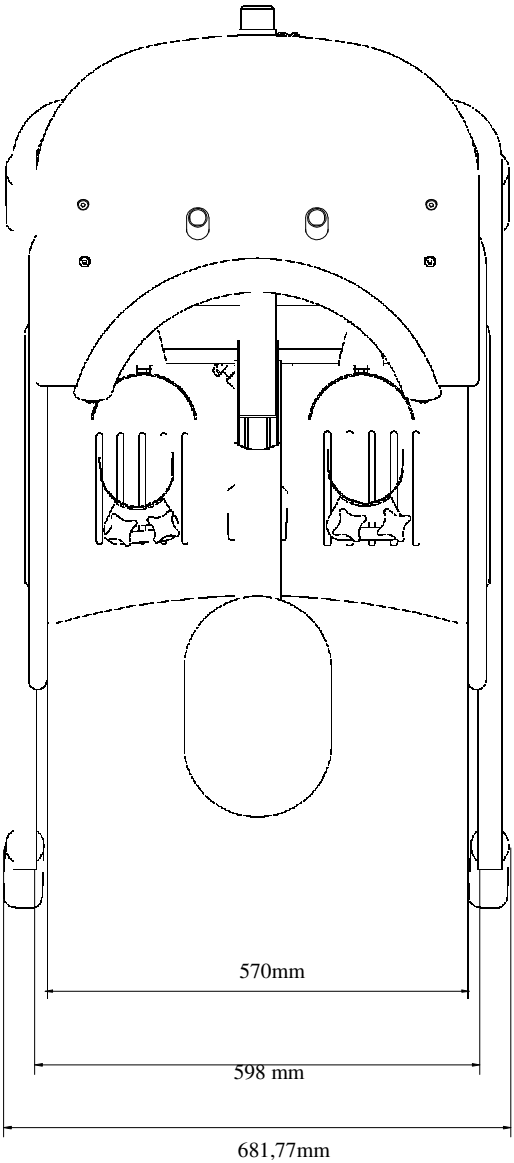

4. Medidas de seguridad

1. El bipedestador Lifter debe ser usado de acuerdo con las recomendaciones de este manual de usuario
2. Antes de utilizar Lifter es necesario:
- Asegurarse de que todas las piezas están en buen estado y montadas adecuadamente y que el dispositivo no muestre rastros de grietas y deformaciones,
- Comprobar que los tornillos y tuercas no estén flojos,
- Comprobar el funcionamiento de los frenos y ruedas,
- Asegurarse de que las partes móviles son estables y están bien pegadas,
- Adaptar y personalizar bipedestador para el paciente.
3. No haga movimientos brucos con el usuario encima
4. Lifter no se debe utilizar si no hay nadie capacitado o un terapeuta cerca
5. Lifter no se debe utilizar en un terreno inestable, escalones o pendientes pronunciadas.
6. Lifter no se debe utilizar si está dañado o le falta alguna parte.
7. A pesar de que el dispositivo, incluyendo la tapicería, está hecho de materiales en combustión no inflamables, es necesario prestar atención al acercarse a fuentes de fuego o fuentes de alta temperatura.
8. Está estrictamente prohibido utilizar el dispositivo cuando se está bajo efectos de alcohol, sustancias tóxicas, fármacos y otros medicamentos que pueden tener un impacto negativo en el sentido del equilibrio.

AKCES-MED Sp. z o.o. entrega el producto técnicamente en buenas condiciones de funcionamiento, libre de defectos: diseño, fabricación y material, etc. Lifter tiene una garantía de 24 meses, empezando el día de la compra.

El fabricante no se hace responsable por daños y perjuicios en los casos siguientes:
- Daños ocurridos como resultado del uso de Lifter por personal no capacitado
- El uso del Lifter sin la asistencia de personal capacitado
- Montaje incorrecto de piezas y accesorios
- Modificación de algunas partes
- El uso de piezas no originales y accesorios
- signos de desgaste y partes usadas (tapicería, ruedas, etc.)
- los daños resultantes de un uso incorrecto (en relación con el peso inadecuado y selección de tamaño de cuadro de pie al paciente)
- No seguir las reglas incluidas en la presente instrucción

Los detalles de la normas de garantía se incluyen en una tarjeta de garantía adjunta al bipedestador.

ADVERTENCIAS:

- Es recomendable tener cuidado durante el desembalaje del dispositivo (corte de envoltura) con el fin de no dañar la tapicería
- El montaje de Lifter debe realizarla personal entendido (vendedor, distribuidor) o el personal médico que está entrenado apropiadamente
- Lifter es un dispositivo de uso individual
- Lifter debe ser utilizado por personas que están familiarizadas con precisión con las presentes instrucciones.
- Lifter debe ser operada por personas que tienen conocimiento tales como: terapeutas, médicos y personal cualificado después del entrenamiento
- Lifter se puede utilizar no sólo en salas de rehabilitación sino también en casa exclusivamente en la presencia de personas debidamente capacitadas

INFORMACIÓN ADICIONAL:

- La limpieza debe hacerse de acuerdo al 'Mantenimiento y limpieza' de instrucciones
- En caso de accidente y daño, es necesario ponerse en contacto con el distribuidor que le vendió el producto

5. Bipedestación del paciente

La primera vez que se pone a un paciente en bipedestación normalmente se hace en un centro de rehabilitación o similar. Debe llevarla a cabo un médico junto con un fisioterapeuta para vigilar los problemas médicos que pueden aparecer durante los primeros tratamientos por ejemplo: desmayos, síncopes, caída de la presión arterial, mareos u otros. La bipedestación se puede continuar en el domicilio por personal cualificado (técnico de rehabilitación, visitador médico, miembros de la familia capacitados)

Lifter se debe utilizar de acuerdo a las recomendaciones de las presentes instrucciones. Antes de cada uso de Lifter es necesario preparar el paciente y el dispositivo.

La preparación del paciente:

1. El paciente debe vestir ropa cómoda y ligera para que no moleste, los zapatos deben ser confortables y que estabilicen el tobillo. Por razones de higiene y roces no se debe utilizar el dispositivo sin ropa para evitar el contacto directo con el chasis o tapicería.
2. En caso de necesitar aparatos ortopédicos (collarín, Corsé, Ortesis, Dafos...) se deben poner antes de ponerse de pie. La decisión de uso de los aparatos ortopédicos depende exclusivamente de su médico.
3. Cualquier drenaje, bolsa, catéter, etc., si se utilizan, deben protegerse para que no caigan y sujetarlos bien para que no molesten durante la posición vertical.
4. Todos los ejercicios deben realizarse exclusivamente en la presencia de personas capacitadas.

La preparación del dispositivo:

La primera adaptación de Lifter sólo la debe hacer personal cualificado.

1. Antes de proceder a la bipedestación es necesario accionar los frenos por seguridad.
2. Acercar la parte delantera de la silla de ruedas al chasis, colocar una pierna en la plataforma de los reposapiés y después la otra, Ayudar al paciente con la transferencia y proteger la espalda con el cinturón de seguridad.
3. Colocar los pies en los topes de los pies y abrochar las cinchas, regular los soportes de rodilla para centrar la rótula en el centro del soporte.
4. Regulamos la mesa con el fin de no molestar al paciente en el ajuste, regulamos la altura del soporte de pecho si es necesario (de arriba a abajo o hacia delante y hacia atrás)
5. Durante la bipedestación compruebe que el pie no salga de las cinchas ya que estabilizan los tobillos, las rodillas deben soportarse en los controles de rodilla.
6. El soporte de pecho debe colocarse en el nivel del pecho. Sólo entonces el paciente puede someterse al proceso de bipedestación
7. Conectamos el bipedestador y el pin de la clave de seguridad para el control remoto y pulsando el botón se procede a elevar el paciente.
8. La elevación se debe hacer lentamente, debemos tomar el pulso del paciente y comprobar su presión. Terminamos la posición vertical cuando el paciente se pone de pie y se apoya contra la silla por la parte trasera a nivel de las caderas y el pecho se apoya contra el soporte de pecho.
9. El paciente debe estar en posición erguido, es decir, la posición de cero se encuentra en las articulaciones de rodilla y de cadera (si no hay contracturas).
10. En caso de contracturas en las articulaciones de rodilla o cadera debemos levantar al paciente a la posición vertical hasta el límite de la contractura.
11. la regulación suave y lenta de la posición vertical es un muy buenoo en pacientes que tienen restricciones a la circulación y contracturas en las articulaciones del tobillo, rodilla y cadera.

La decisión sobre la posición vertical se hace por un médico o terapeuta o cuando el paciente no expresa ninguna queja debido a la bipedestación. Con la ayuda del control remoto podemos volver al paciente a la posición de sentado. A continuación se desabrochar los cinturones de pies, desabrochar el cinturón de pecho y ayudamos al paciente en el transferencia a la silla de ruedas, silla o cama.

6. Mantenimiento y limpieza

Deben mantener una limpieza adecuada y debe mantenerlo según las recomendaciones del fabricante.
Lifter se debe guardar en sitio limpio, seco y ventilado a una temperatura de 15-35 ° C y una humedad relativa que no supere el 80%.
El mantenimiento y limpieza del dispositivo deben realizarse al menos una vez al mes. La limpieza y mantenimiento periódico del bipedestador son indispensables para mantener su funcionalidad y seguridad correcta.

Mantenimiento de las ruedas

Se recomienda limpiar las ruedas, así como eliminar el vello, la suciedad, el polvo, etc., al menos una vez al mes.

Mantenimiento de chasis y tapicería

El chasis i la tapicería deben limpiarse con la ayuda de un paño suave humedecido en alcohol diluido. Después de la limpieza que se debe limpiar suavemente con un paño seco.
En caso de utilizar el bipedestador en hospitales, centros de rehabilitación, las reglas de las mantenimiento y limpieza no son diferentes, las empuñaduras se deben desinfectar antes de transferir la siguiente persona (la mejor manera es limpiar con alcohol). El contacto directo de la tapicería con el cuerpo del paciente sin ropa es absolutamente inaceptable.
Solo en caso de aplicar las recomendaciones correctamente, el fabricante asume la responsabilidad del correcto funcionamiento de Lifter.

La limpieza y el mantenimiento de Lifter está prohibida mientras se está utilizando por el paciente. Cualquier otra actividad que se realice con Lifter es responsabilidad del usuario.
El fabricante asume la responsabilidad sólo por defectos originales o daños técnicos del producto.
Si necesita algún recambio o servicio técnico, es necesario ponerse en contacto con el distribuidor que le vendió el producto.

Según Art.22, par. 1 y 2 de la Ley sobre aparatos eléctricos y electrónicos usados en marcha (Gaceta Oficial N º 180 artículo 1495), Lifter no se puede desechar con otros productos.

Lifter contiene compuestos peligrosos en los equipos eléctricos y electrónicos que afectan a las plantas, microorganismos y humanos.
Cuando ya no se use se deberá entregaren el punto de recogida municipal de aparatos eléctricos de Inspección de Protección Ambiental

Recuerde!!!
Según el art.35 de la Ley, la persona que utiliza un equipo diseñado para el hogar, después de usar este equipo se compromete a devolverlo a la persona que se encarga de recoger los aparatos eléctricos y electrónicos.
La recogida selectiva de residuos que provienen de los hogares y su transformación contribuye a la protección del medio ambiente, reduce impregna de productos químicos peligrosos a la atmósfera y el agua.

FABRICANTE DE DISPOSITIVOS ORTOPÉDICOS

Akces-MED. Sp. z o.o.
ul. Leszka Czarnego 3
35-615 Rzeszów
tel. (17) 864 04 70

www.akces-med.com
e-mail: akces-med@akces-med.com

Distribuidor autorizado

Fecha emisión: 01.04.2009 última modificación: 29.08.2014

AKCES-MED Ltd. se reserva el derecho de introducir cambios técnicos y comerciales en el contenido de la instrucción sin previo aviso.